IY200325
INDUKTIVE SENSOREN • RING-SENSOREN

Sensor Induktiv, 20x71x35mm, Ring 20,1, 10-35V DC, PNP NC/NO, M12-Steckverbinder 3polig, IP67, Polyamid, dynamisch



MECHANISCHE EIGENSCHAFTEN

Bauform	Ringförmig
Breite des Sensors	35 mm
Druckfest	-
Höhe des Sensors	20 mm
Kabelzuführung	axial
Länge des Sensors	71 mm
Mechanische Einbaubedingung für Sensor	nicht bündig
Ringdurchmesser	20.1 mm
Schutzart (IP)	IP67
Umgebungstemperatur	-25 °C ... 70 °C
Werkstoff der aktiven Fläche des Sensors	Polyoxymethylen (POM)
Werkstoff des Gehäuses	Polyamid

ELEKTRISCHE EIGENSCHAFTEN

Abfallzeit	0.1 ms
Ansprechzeit	0.1 ms
Ausführung der Schaltfunktion	Öffner/Schließer
Ausführung des elektrischen Anschlusses	Steckverbinder M12
Ausführung des Schaltausgangs	PNP
Bemessungsschaltstrom	200 mA
Betriebsspannung	10 V ... 35 V
Einstellverfahren	manuelle Einstellung
Geeignet für Sicherheitsfunktionen	-
Impulsverlängerung	0.1 ms ... 150 ms
Kaskadierbar	-
Leerlaufstrom	20 mA
Max. Teilegeschwindigkeit	35 m/s
Mit LED-Anzeige	+
Polzahl	3
Schaltabstand	20 mm
Schaltverhalten des Ausgangs	dynamisch
Spannungsabfall	2 V
Spannungsart	DC

SONSTIGE EIGENSCHAFTEN

Ringförmige Sensoren	+
Zuführtechnik	+

Weiteres

Verpackungsmaße	43.0mm x 43.0mm x 105.0mm
Versandgewicht	0.07kg
Warennummer	85365019

Klassifizierung

ipf Produktgruppe	211
eClass 8.0	27270101
eClass 9.0	27270101
eClass 9.1	27270101
ETIM-5.0	EC002714
ETIM-6.0	EC002714
ETIM-7.0	EC002714

Anschluss

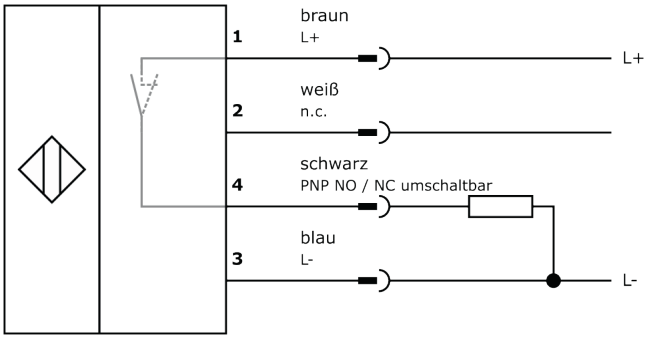

Massbild

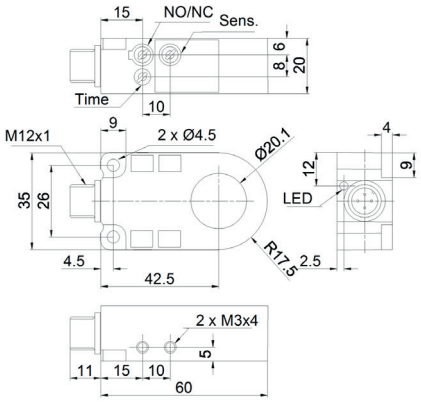

Einbau

Einbau / Installation darf nur durch eine Elektrofachkraft erfolgen!

Entsorgung

Sicherheitshinweise

Bitte vergewissern Sie sich vor Inbetriebnahme, dass alle ggf. in der Produktdokumentation aufgeführten Sicherheitshinweise beachtet

wurden.
Bei direkter Auswirkung auf die Personensicherheit ist die Anwendung dieser Produkte untersagt.
LED-Lichtsysteme können sehr intensive Strahlung erzeugen, die bei unsachgemäßer Verwendung ggf. die Augen schädigen kann. Für Schäden, die durch unsachgemäßen Gebrauch oder Anschluss entstehen, kann der Hersteller nicht verantwortlich gemacht werden.