Wandverteiler Vollgummi - Verteiler, Vollgummi, Wandmontage



Artikelbeschreibung	
BALS-Art.-Nr	5402049
EAN	4024941948685
Produktgruppe	Verteiler, Vollgummi, Wandmontage
Gehäuse	schlagfestes, hochwertiges Vollgummi-Gehäuse, Absicherungselemente angeordnet unter transparenter Betätigungsklappe
Bestückung	4 x Schutzkontaktsteckdose 16A 230V IP54 blau 2 x CEE-Steckdose 16A 400V 5p 6h IP44 geneigt 1 x CEE-Steckdose 32A 400V 5p 6h IP44 geneigt

Bals Elektrotechnik GmbH & Co. KG D-57399 Kirchhundem - Albaum
phone: +49(0)2723/771-0 / fax: +49(0)2723/771-177 / email: info@bals.com

Artikelbeschreibung	
Absicherung/Schutzmaßnahme	4 x C-Automat 16A 1p 2 x C-Automat 16A 3p 1 x C-Automat 32A 3p 1 x FI-Schalter 63/0,03A 4p
Leitungseinführung/Anschlussmöglichkeit	2 x M40 oben 2 x M40 unten 1 x Zählerklemmstein 5x25 mm² / Typ: C (Schleifleitung)
Zusätzliche Informationen	Anschlussfertig verdrahtet.
Schutzart	IP54
Gerätefarbe	Gehäuseoberteil schwarz ähnlich RAL 9017, Gehäuseunterteil schwarz ähnlich RAL 9017
Geräte-Höhe	380mm
Geräte-Breite	370mm
Geräte-Tiefe	225mm
RDF-Faktor	0.59
Nennstrom InA	63

Logistikdaten	
Einzelgewicht	14,15 kg / Stück
Verpackungsart	Karton
Inhaltsmenge	1 ST
EAN	4024941948685
Länge	800 mm

Bals Elektrotechnik GmbH & Co. KG D-57399 Kirchhundem - Albaum
phone: +49(0)2723/771-0 / fax: +49(0)2723/771-177 / email: info@bals.com

Logistikdaten	
Breite	600 mm
Höhe	340 mm
Gewicht	15,5 kg
Volumen	163.200 ccm

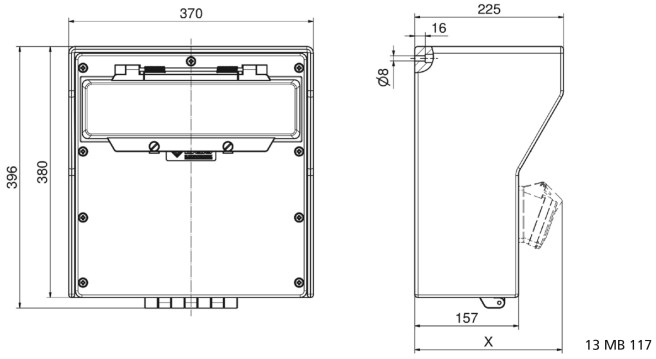

Tiefenmaß/ *depth* X (mm)

Bezeichnung/ with	IP44	IP67
Schutzk. Steckdose/*domestic socket*	172	215
CEE 16A 3p	210	210
CEE 16A 4p	214	212
CEE 16A 5p	217	215
CEE 32A 3p/4p	221	223
CEE 32A 5p	223	224
CEE 63A 3p/4p/5p	239	241

Bals Elektrotechnik GmbH & Co. KG D-57399 Kirchhundem - Albaum
phone: +49(0)2723/771-0 / fax: +49(0)2723/771-177 / email: info@bals.com