PTQ80576

LASER-SENSOREN • TASTER MIT HINTERGRUNDAUSBLENDUNG

Sensor Laser, Taster, 26x15x8,2mm, Sn: 6-70, 10-30V DC, 1x PNP NC/NO, IO-Link, M8-Steckverbinder 4polig 0,2m PUR (Polyurethan), IP67, PUR (Polyurethan)+PMMA, 1kHz, Laserdiode, Rotlicht, Linie, Teach-In



MECHANISCHE EIGENSCHAFTEN

Bauform	Quader
Breite des Sensors	8.2 mm
Höhe des Sensors	25.7 mm
Kabellänge	0.2 m
Lagertemperatur	-20 °C ... 80 °C
Länge des Sensors	14.6 mm
Schutzart (IP)	IP67
Umgebungstemperatur	-20 °C ... 50 °C
Volumen	Klein
Werkstoff der optischen Fläche	PMMA
Werkstoff des Gehäuses	PUR (Polyurethan)
Werkstoff des Kabelmantels	PUR (Polyurethan)

ELEKTRISCHE EIGENSCHAFTEN

Abfallzeit	0.5 ms
Analogausgang 0 V ... 10 V	-
Analogausgang 4 mA ... 20 mA	-
Ansprechzeit	0.5 ms
Anzahl der Halbleiter-Ausgänge mit Meldefunktion	1
Anzahl der Schaltausgänge	1
Ausführung der Schaltfunktion	Öffner/Schließer
Ausführung des elektrischen Anschlusses	Steckverbinder M8
Ausführung des Schaltausgangs	PNP
Bemessungsschaltabstand	70 mm
Bemessungsschaltstrom	50 mA
Bemessungssteuerspeisespannung Us bei DC	10 V ... 30 V
Betriebsspannung	10 V ... 30 V
Einstellbereich	10 mm ... 70 mm
Einstellverfahren	Teach-In
Funktionstest	-
IO-Link-fähig	+
Kurzschlussfest	+
Leerlaufstrom	12 mA

ELEKTRISCHE EIGENSCHAFTEN

Max. Schaltabstand	70 mm
Min. Schaltabstand	10 mm
Mit LED Anzeige (Betrieb)	+
Mit LED Anzeige (Signal)	+
Mit LED-Anzeige	+
Mit Zeitfunktion	-
Polzahl	4
Reaktionszeit	0.5 ms
Relative Wiederholgenauigkeit	0.1 mm
Schaltfrequenz	1000 Hz
Spannungsart	DC
Tastfunktion	hell-/dunkelschaltend
Tastweite	6 mm ... 70 mm
Verpolungssicher	+

OPTISCHE EIGENSCHAFTEN

Auflösung	0.01 mm
Hintergrundausblendung	+
Laserklasse	Klasse 1
Lichtart	Laserdiode, Rotlicht
Lichtfleck	3 mm²
Lichtstrahlform	Linie
Wellenlänge des Sensors	655 nm

SONSTIGE EIGENSCHAFTEN

Betriebsart	Hintergrundausblendung

Weiteres

Verpackungsmaße	60mm x 30mm x 91.0mm
Versandgewicht	0.02kg
Warennummer	85365019

Klassifizierung

ipf Produktgruppe	160
eClass 8.0	27270904
eClass 9.0	27270904
eClass 9.1	27270904
ETIM-5.0	EC002719
ETIM-6.0	EC002719
ETIM-7.0	EC002719

Anschluss

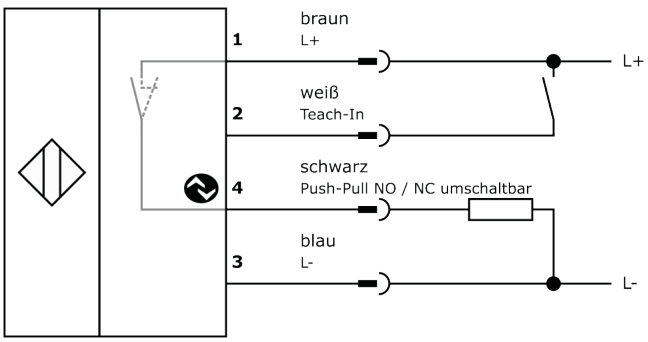

Massbild

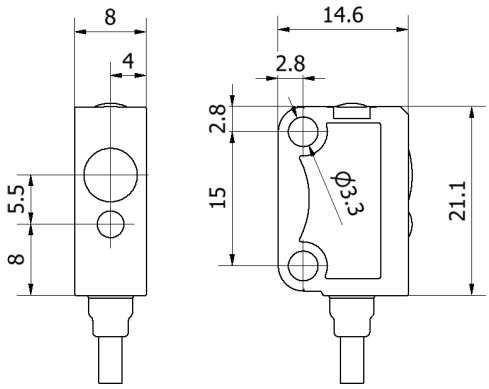

Einbau

Einbau / Installation darf nur durch eine Elektrofachkraft erfolgen!

Entsorgung

Software

Die zum Betrieb Ihres Gerätes ggf. erforderliche Software, Treiber oder IODD-Dateien können Sie kostenlos auf unserer Homepage herunterladen: www.ipf.de

Sicherheitshinweise

Bitte vergewissern Sie sich vor Inbetriebnahme, dass alle ggf. in der Produktdokumentation aufgeführten Sicherheitshinweise beachtet wurden.
Bei direkter Auswirkung auf die Personensicherheit ist die Anwendung dieser Produkte untersagt.
LED-Lichtsysteme können sehr intensive Strahlung erzeugen, die bei unsachgemäßer Verwendung ggf. die Augen schädigen kann. Für Schäden, die durch unsachgemäßen Gebrauch oder Anschluss entstehen, kann der Hersteller nicht verantwortlich gemacht werden.