Tragbarer Verteiler Vollgummi - Verteiler, Vollgummi, tragbar



Artikelbeschreibung	
BALS-Art.-Nr	523291
EAN	4024941947954
Produktgruppe	Verteiler, Vollgummi, tragbar
Gehäuse	schlagfestes Vollgummi-Gehäuse mit abklappbarem Gehäusedeckel, verschließbar über V2A-Schnapp-verschlüsse
Bestückung	6 x Schutzkontaktsteckdose 16A 230V IP 54
Absicherung/Schutzmaßnahme	6 x C-Automat 16A 1p 1 x FI-Schalter 40/0,03A 4p

Bals Elektrotechnik GmbH & Co. KG D-57399 Kirchhundem - Albaum
phone: +49(0)2723/771-0 / fax: +49(0)2723/771-177 / email: info@bals.com

Artikelbeschreibung	
Leitungseinführung/Anschlussmöglichkeit	CEE-Stecker 32A 400V 5p 6h IP 44 mit 3m Leitung H07RN-F5G4
Zusätzliche Informationen	Anschlussfertig verdrahtet. Aufbau gemäß Z-Nr. Z131066 CEE-Geräte mit schraubloser, wartungsfreier Quick-Connect-Anschlusstechnik
Vorschriften / Normen	DIN EN 61439-2
Schutzart	IP44
Gerätefarbe	Gehäuseunterteil schwarz ähnlich RAL 9017, Gehäuseoberteil schwarz ähnlich RAL 9017
Geräte-Höhe	297mm
Geräte-Breite	250mm
Geräte-Tiefe	210mm
RDF-Faktor	0.72
Nennstrom InA	32

Logistikdaten	
Einzelgewicht	7,874 kg / Stück
Verpackungsart	Karton
Inhaltsmenge	1 ST
EAN	4024941947954
Länge	370 mm
Breite	360 mm
Höhe	325 mm

Bals Elektrotechnik GmbH & Co. KG D-57399 Kirchhundem - Albaum
phone: +49(0)2723/771-0 / fax: +49(0)2723/771-177 / email: info@bals.com

Logistikdaten	
Gewicht	8,335 kg
Volumen	39.060 ccm

Metall Zuschläge	
Zuschlagsart	Kupfer
Materialbasis	150 EUR pro 100 Kilogramm
Enthaltenes Materialgewicht	0,576 Kilogramm pro 1 Stück

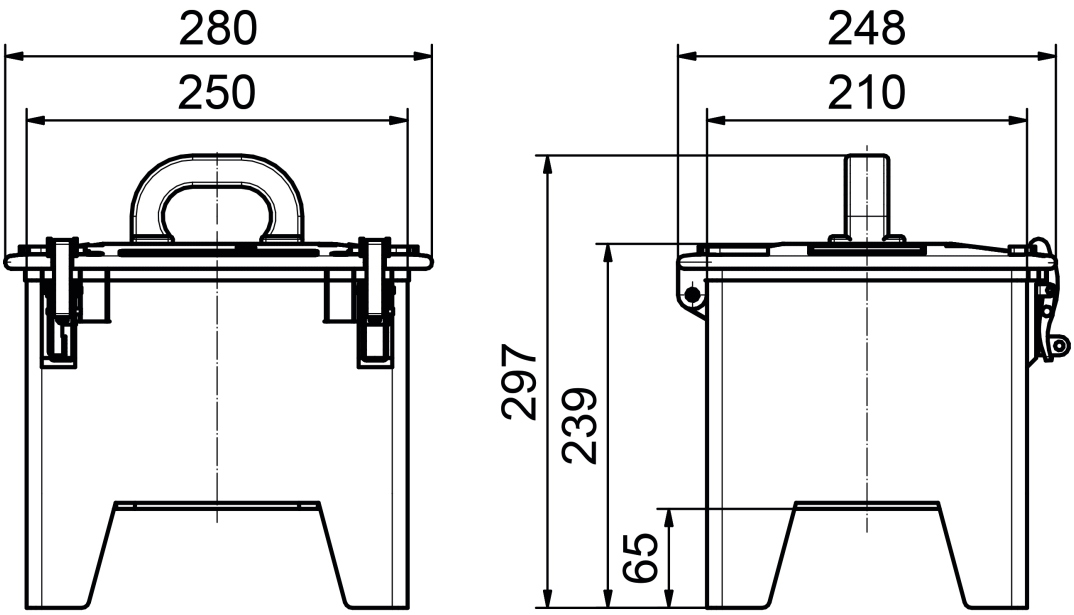

Bals Elektrotechnik GmbH & Co. KG D-57399 Kirchhundem - Albaum
phone: +49(0)2723/771-0 / fax: +49(0)2723/771-177 / email: info@bals.com



Bals Elektrotechnik GmbH & Co. KG D-57399 Kirchhundem - Albaum
phone: +49(0)2723/771-0 / fax: +49(0)2723/771-177 / email: info@bals.com