Produktdatenblatt

Art. Nr. 70.354.1035.3

Gehäuseoberteil BAS GOT GC 10 M25 A3

Gehäuseoberteil revos basic aus Aluminium, für Zweihandverriegelung bzw. Schraubverschluß mit Trompetenverschraubung M25 oben (IP54), niedrige Bauform, 10-polig

Art. Nr.	70.354.1035.3
EAN	4015573650893
Bestelleinheit	1 Stück

Zulassungen

Technische Daten

Allgemein

Werkstoff des Gehäuses	Aluminium
Farbe	grau
Oberfläche	pulverbeschichtet
Schutzart (IP)	IP54
UV-beständig	ja
Brennbarkeitsklasse des Isolierstoffs nach UL 94	sonstige
Einsatztemperaturbereich min.	-40 °C
Einsatztemperaturbereich max.	120 °C

Ausführung

Baugröße	10
Ausführung des Gehäuses	Stecker
Art der Verriegelung	Querbügel
Kabeleinführung	oben
Art der Kabeleinführung	Verschraubung
Mit Kabelverschraubung	ja
Gewindegröße M	25
Gewindegröße PG	
Klappdeckel	nein
EMV-Ausführung	nein
Länge	73 mm
Breite	43 mm
Höhe	53 mm

Technische Zeichnung

These dimensions will be especially checked at delivery
Only inspection dimensions
With /E marked dimensions are only valid for internal use

Diese Maße werden bei Abnahme besonders geprüft
Ausschließlich Prüfmaße
Mit /E gekennzeichnete Maße sind nur für interne Zwecke gültig

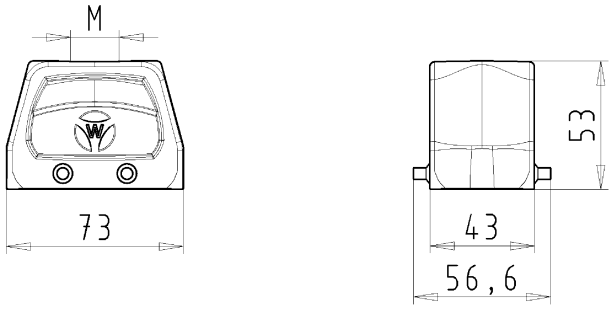

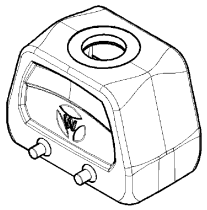

Weitergabe sowie Vervielfältigung dieses Dokuments, Verwertung und Mitteilung seines Inhalts sind verboten, soweit nicht ausdrücklich gestattet.
The reproduction, distribution and utilization of this document as well as the communication of its contents to others without express authorization is prohibited.

Varianten/ Variants

.0 .2 .3 .4 .5

Bestellnummer /Order number	Typ /Type	Varianten /Variants	der gestellt /drawed
70.35$^{4}_{2}$.1035.5	BAS GOT GC 10 M25 M20 A 5	Kabelverschraubung(KV), IP65 /Cable gland(CG), IP65	
70.35$^{4}_{2}$.1035.4	BAS GOT GC 10 M25 M20 A 4	KV mit Zugentlastung, IP54 /CG with strain relief, IP54	
70.35$^{4}_{2}$.1035.3	BAS GOT GC 10 M25 M20 A 3	KV mit Zugentlastung und Knickschutz, IP54 /CG with strain relief and bend support, IP54	
70.35$^{4}_{2}$.1035.2	BAS GOT GC 10 M25 M20 A 2	Zwischenstutzen /Bushing	
70.35$^{4}_{2}$.1035.1	BAS GOT GC 10 M25 M20 A 1	Gewindebohrung /Thread hole	X
70.35$^{4}_{2}$.1035.0	BAS GOT GC 10 M25 M20 A 0	Kabelverschraubung(KV), IP54 /Cable gland(CG), IP54	

Weitere Daten siehe KATALOG oder eKatalog.
Additional data see CATALOG or eCatalog.
www.wieland-electric.com
eshop.wieland-electric.com

Tolerierung Size ISO 14405Ⓔ/Tolerance system Size ISO 14405Ⓔ.
(This ISO-standard desbribes the envelope principle. According to the envelope principle the deviations of form and parallelism are limited by the size tolerances).

ja/yes ☒ Stoffverbots- und Deklarationsliste nach UU-TOM-05/03 ist einzuhalten.
Conformity with Wieland document UU-TOM-05/03 (list of prohibited / declarable hazardous substances) to be declared!

Freitoleranz nach
General tolerance

CAD - Zeichnung, keine manuellen Änderungen
CAD - drawing, no manual modifications allowed

1.Verwendung: -
First Use:

Blatt: 1 von 1
Sheet: 1 of 1

/	Werkstoff/Material	2013	Tag/Date	Name	Zeichnung Nr./Drawing No.	Index
/	Aluminium	gezeichnet drawn	21.08.	Treschan	T 70.352.1035.0 13K	
/	Maßstab/Scale 1:2	geprüft checked	-	-		
/	beschichtet/ coated grau/ grey	Normgepr. Stand. check	-	-	Maße in mm/Dimensions are in mm	
/	Vol. mm³	Öfl./Surf. mm²	Ersatz für/Replacement for: -			
/						
/						

Index | Datum / Blatt Date / Sheet
Änderung/Revision

wieland
Elektrische Verbindungen

Type
revos
BASIC

Benennung/Title
GEHAEUSEOBERTEIL
Baugröße 10-Kabelabgang oben-M20/M25
Hood size 10-cable outlet top-M20/M25

70352103501 3K_2 CADW30028 Treschan 2013-09-20T09:07:16 1:2.00

OU-PEM-08/91b