LiveLink Sensor Dual HF

TOC: 6565600

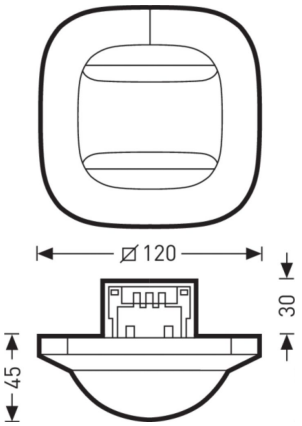



Produktmerkmale und Kenndaten

Schutzart	IP20
Umgebungstemperatur	-20 - 55 °C
Länge-Netto	120 mm
Breite-Netto	120 mm
Höhe-Netto	75 mm
Gewicht	0,1 kg

Lieferbares Zubehör

	Material	Bezeichnung
	**LiveLink Sensor AP BOX** 6565700	Anbau-Adapter für LiveLink Sensoren IR Quattro HD und Dual HF.
	**LiveLink Sensor BSK** 6565800	Schutzkorb für LiveLink Sensoren IR Quattro HD und Dual HF.

Ausschreibungstext

LiveLink Gangsensor mit DUAL HF-Technologie mit doppelter Richtcharakteristik und DALI Schnittstelle zum Anschluss an ein LiveLink Steuergerät zur tageslichtabhängigen Regelung und Anwesenheitserfassung. Mit integriertem Lichtsensor für die tageslichtabhängige Regelung sowie 2 integrierten Sensoren zur Anwesenheitserfassung. Konstantlichtregelung mit Abschaltfunktion bei ausreichendem Tageslicht. Anwesenheitserfassung temperaturunabhängig, Reichweite bis zu 10 m jeweils in zwei Richtungen auf einer Achse. Elektrische Versorgung über die DALI Schnittstelle des Steuergerätes. Wählbare Ausschaltverzögerungszeit, wahlweise im Automatik Betrieb (automatisch Ein, automatisch Aus) oder Halbautomatik Betrieb (automatisch Aus, manuell Ein). Spezieller IQ-Modus zur automatischen Anpassung der Nachlaufzeit an die Raumnutzung. Stufenlose Reichweiteneinstellung. Temperaturbereich: -25°C - +55 °C. Anwesenheitssensor ideal geeignet für die Erfassung radialer Bewegung auf den Sensor zu. Erfassungswinkel: 360° mit 140° Öffnungswinkel ggf. durch Glas, Holz, Leichtbauwände. Erfassungsbereich: max. 10m x 3m in jede Richtung, stufenlos elektronisch einstellbar bei einer empfohlenen Montagehöhe von 2,5m bis 3,5m Deckenhöhe. Frequenzbereich: 5,8 GHz. Sendeleistung: < 1 mW. Schutzart IP20. Sensor geeignet zur Deckeneinbau-Montage in Verbindung mit Standard Hohlwanddosen. Mit gesondertem Zubehör auch für Deckenanbau-Montage geeignet. Elektrische Versorgung über die DALI Schnittstelle des LiveLink Steuergerätes. Anzahl der belegten DALI Teilnehmer: 7. Kein weiterer Netzanschluss erforderlich. Inbetriebnahme in Verbindung mit dem LiveLink Steuergerät via LiveLink App mit Hilfe einer graphischen Benutzeroberfläche. Einstellbare Parameter: Sollwert zur Konstantlichtregelung, Ausschaltverzögerungszeit, Halb-/Vollautomatik, Aktivierung IQ Mode, Reichweiteneinstellung und Reichweitentest. DALI 2 zertifiziertes Produkt.

Alle technischen Daten sowie Gewichts- und Maßangaben sind sorgfältig erstellt. Irrtum vorbehalten. Produktabbildungen sind beispielhaft und können vom Original abweichen. Änderungen, die dem Fortschritt dienen, behalten wir uns vor.