DATENBLATT

Aufbaugehäuse IP65 für Anwesenheitsdetektor

Zubehör für Anwesenheitsdetektor

CE IP65



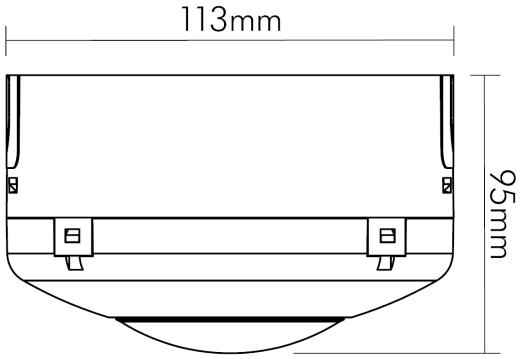

Artikelnummer	7500026500
GTIN	4044538049274

TEMPERATUREIGENSCHAFTEN

Umgebungstemperatur [Ta]	-35 - 70 °C

MAßE UND GEWICHT

Durchmesser	113 mm
Höhe	95 mm
Gewicht	260 g

LIEFERUMFANG

Im Lieferumfang enthalten	Zugentlastung
Zubehör	ja
Ersatzteil	nein

Eine Haftung für die von uns gelieferte Ware ist jedoch bei Vorliegen von natürlicher Abnutzung, Verschleiß sowie Verbrauch, insbesondere bei Betriebsmitteln LEDs etc. grundsätzlich ausgeschlossen und zwar auch dann, wenn diese bei Lieferung bereits mit der Ware verbunden sind. Angaben zur durchschnittlichen Lebensdauer und Lichtfarben dienen nur der Orientierung, sind unverbindlich und stellen keine Beschaffenheitsvereinbarung dar. Technische und gestalterische Änderungen im Zuge stetiger Produktentwicklungen vorbehalten. nobilé AG – Orber Straße 16 - 60386 Frankfurt/M. Germany – www.nobile.de