INSTRUCTION

panella PHMPI

6020

Diese Leuchte enthält ein Leuchtmittel der Energieeffizienzklasse **C**
This lamp contains a lamp of the Energy efficiency class **C**

REGIOLUX
Regiolux GmbH
Hellinger Str. 3
D-97486 Königsberg/Bay.
T 09525 89-0
http://www.regiolux.de
info@regiolux.de

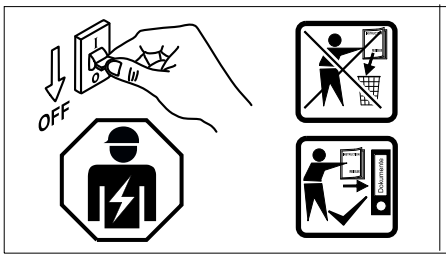

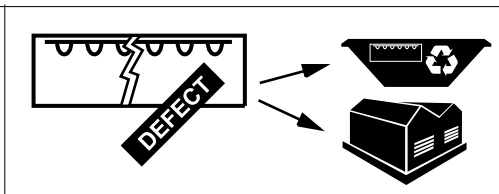

Achtung:
Leuchte nicht öffnen!
Garantieverlust!
Attention:
Don't open the luminare!
Loss of Guarantee!
Attention:
N'est pas ouvrir le luminare!
Perte de garantie!
Atención:
Non abrir la luminara!
Pérdida de garantia!

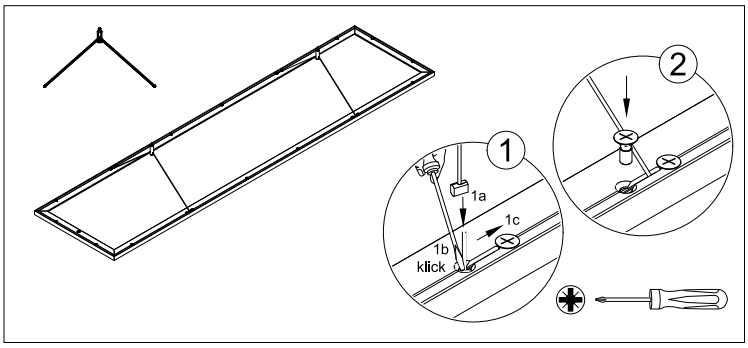

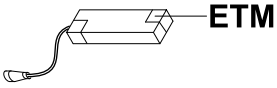

ETM 5000-4000		ETM 5400-4300	
OFF - OFF	~ 4000 lm / 29 W	OFF - OFF	~ 4300 lm / 29 W
OFF - ON	~ 4400 lm / 33 W	OFF - ON	~ 4800 lm / 33 W
ON - OFF	~ 4700 lm / 35 W	ON - OFF	~ 5000 lm / 35 W
ON - ON	~ 5000 lm / 38 W	ON - ON	~ 5400 lm / 38 W

Option A

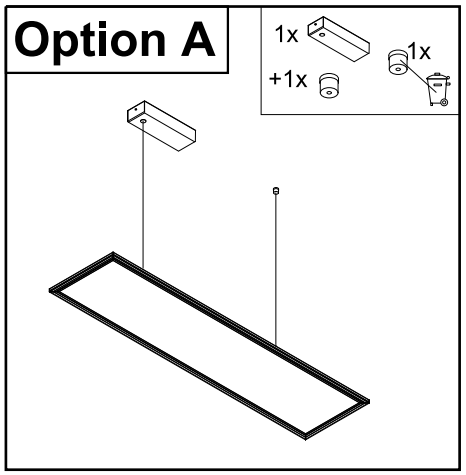

1

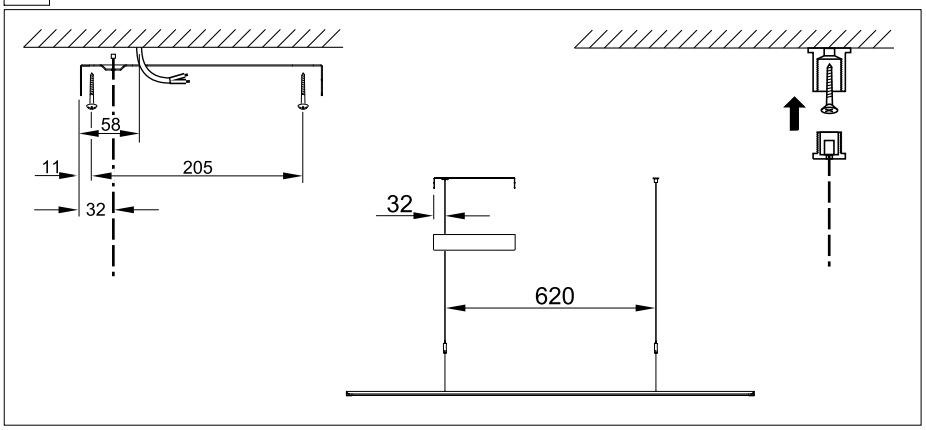

2

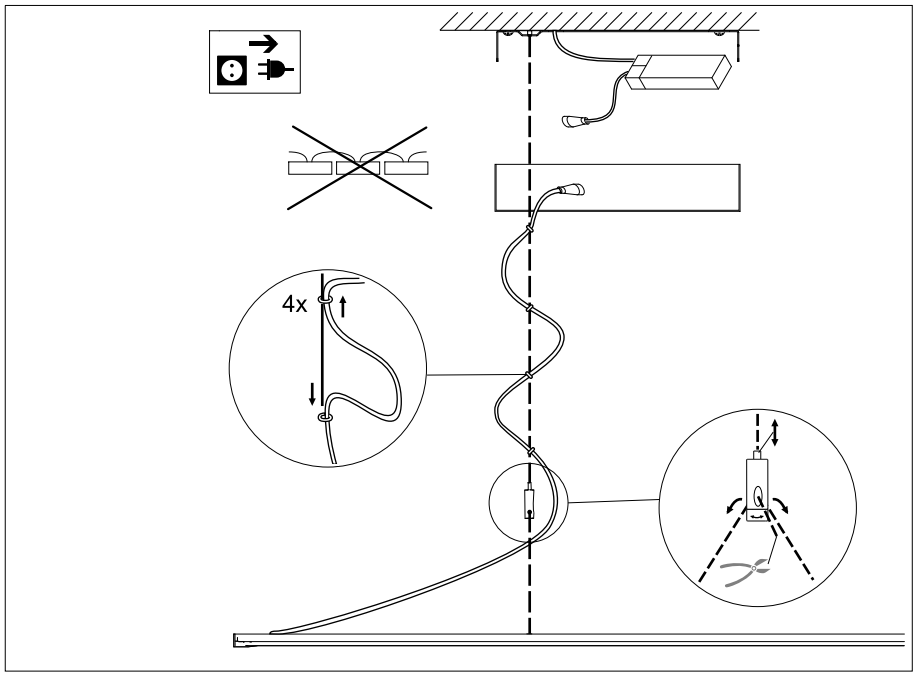

3

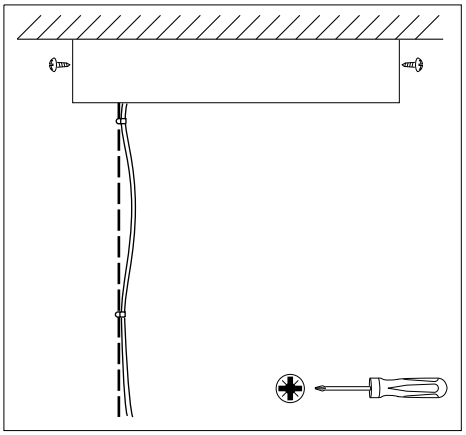

Art-Nr.: 532194 - 01/22

Option B >>>

Option B

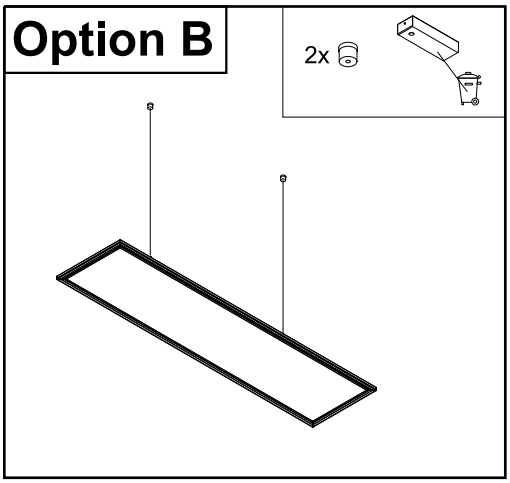

1

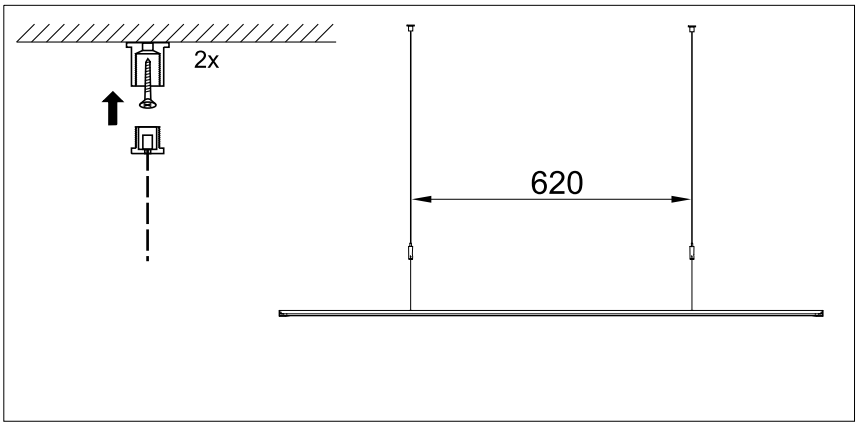

2

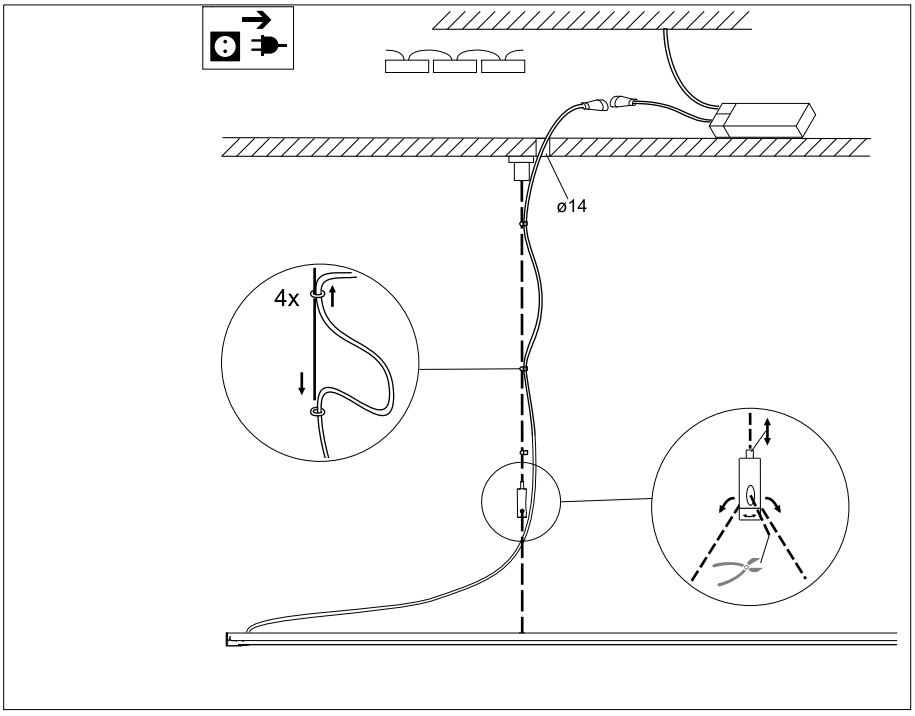

3

