IP65 IK10 D FLICKER FREE

DE

Wir bedanken uns für den Kauf dieses nobilé-Produktes!
Sie haben sich für ein qualitativ hochwertiges Produkt entschieden, das mit größter Sorgfalt produziert und diversen Qualitätskontrollen unterzogen wurde. Um einen sicheren Betrieb des Produktes zu garantieren, beachten Sie bitte diese Anleitung. Bei Schäden, die durch Nichtbeachtung der Anleitung verursacht werden, erlischt der Garantieanspruch. Die Montage und der elektrische Anschluss des Produktes müssen fachgerecht nach den Installationsvorschriften DIN VDE 0100 von einer fachkundigen Person (z.B. Elektroinstallateur) durchgeführt werden. Zudem sollten weitere landesspezifische und gesetzliche Bestimmungen und Richtlinien beachtet werden. Vor jeglichen Arbeiten an der Beleuchtungsanlage, ist diese spannungsfrei zu schalten. Stellen Sie vor der Inbetriebnahme sicher, dass von den nachgeschalteten Installationen oder angeschlossenen Verbrauchern keine Lebensgefahr besteht. Vor dem Einbau ist die übliche Funktionsprüfung durchzuführen. Um Wartungsarbeiten zu ermöglichen, sollte die Anlage auch nach der Installation zugängig sein (Revisionssicher).

Energieeffizienzklasse der Enthaltene Lichtquelle:

	1-10V	Dali
LED High Bay 46 40W	E (A↑G)	
LED High Bay 115 100W	D (A↑G)	D (A↑G)
LED High Bay 184 160W	D (A↑G)	
LED High Bay 240 160W	C (A↑G)	C (A↑G)

Anschluss Diagram:

A. Anschluss dim Dali

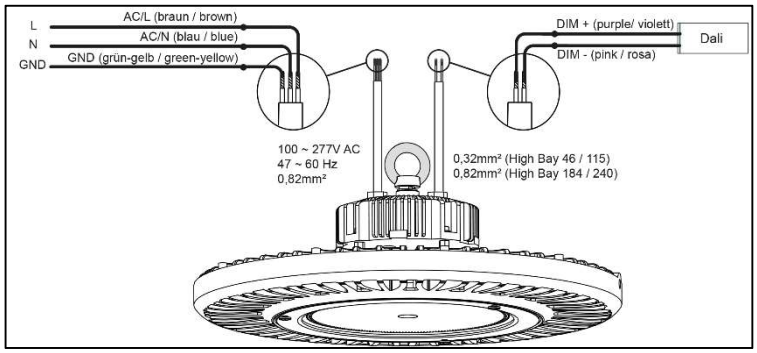

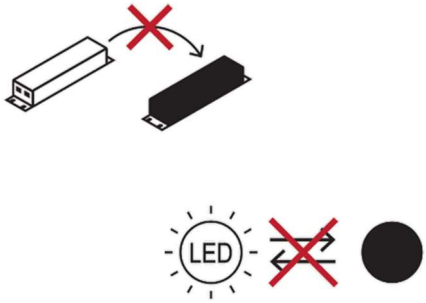

B. Anschluss dim 1-10V (bei aktiver 1-10 V)

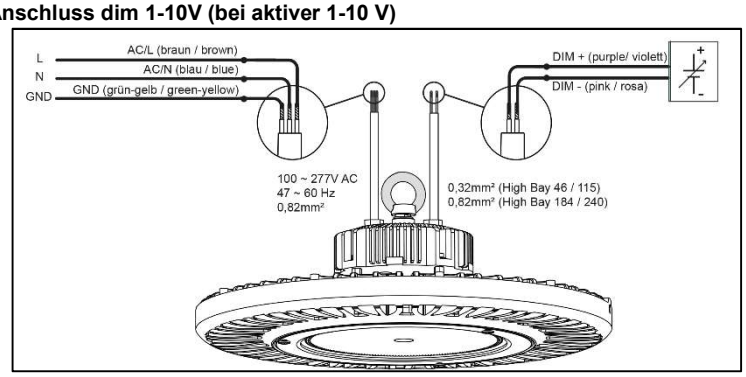

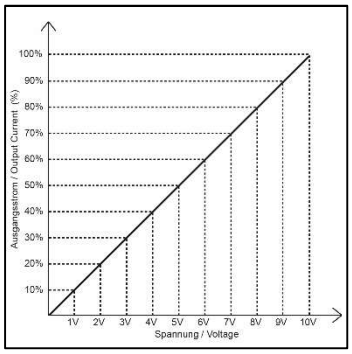

C. Anschluss dim 1-10V (bei 10V / 100Hz-3KHz PWM)

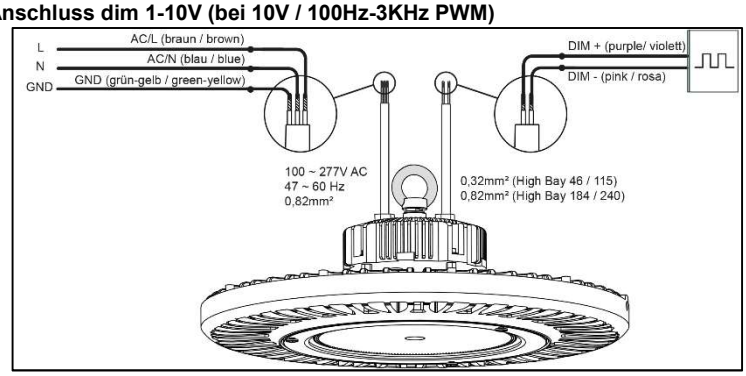

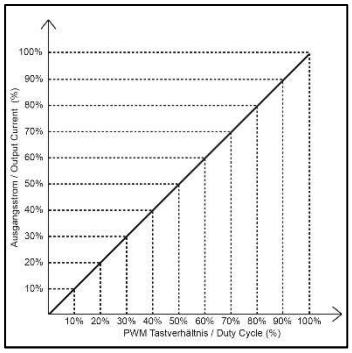

D. Anschluss dim 1-10V (bei Widerstand)

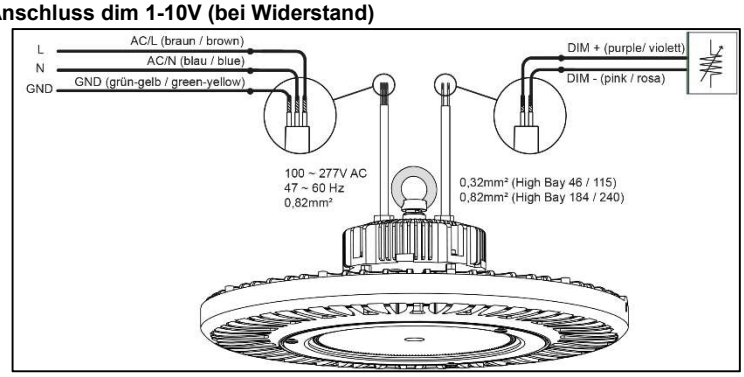

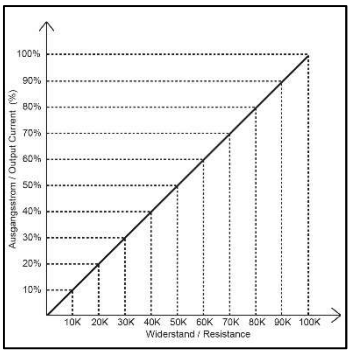

Warnung:
1. Eine nicht korrekte Installation,kann zum Verbrennen führen.
2. Wenn Dimmen nicht erforderlich ist, schützen Sie den Dimmausgang mit den mitgelieferten Schutzkappen.

Montage:

A. Installation mit LED High Bay Gliederkette

1

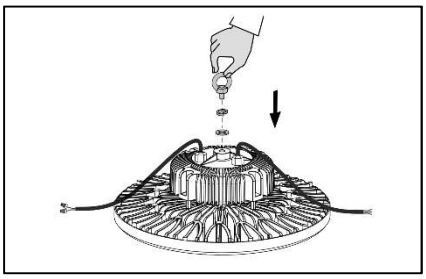

2

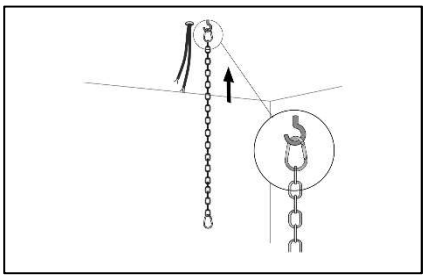

3

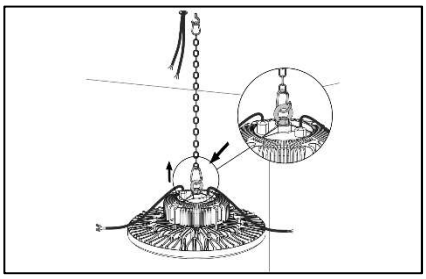

4

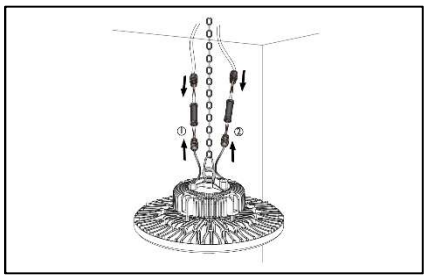

5

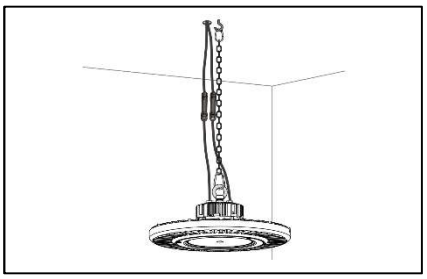

B. Installation mit LED High Bay Wandbefestigungsbügel

1

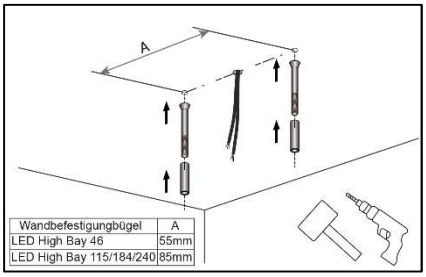

Wandbefestigungbügel	A
LED High Bay 46	55mm
LED High Bay 115/184/240	85mm

2

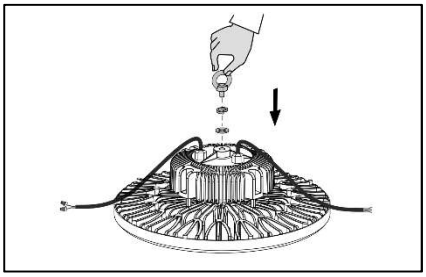

3

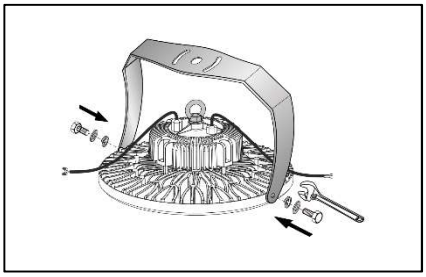

4

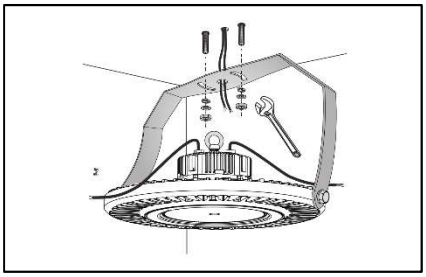

5

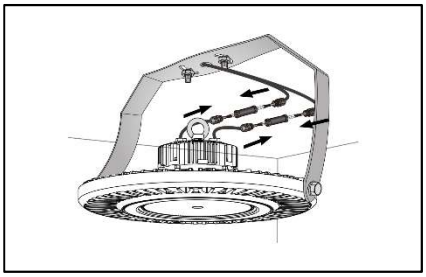

6

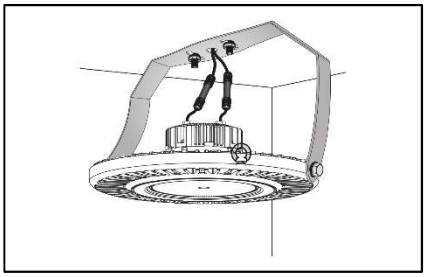

IP65 IK10 D FLICKER FREE

EN

Congratulations on your purchase of this nobilé-product!
You have decided on a high-quality product which is manufactured with the utmost care and subject to several quality controls. Safe use of the product is only guaranteed if each instruction is followed accordingly. In case of damage caused by non-observance of these instructions the warranty expires. The installation and electrical connection must be done by an authorized expert (e.g. electrician) in compliance with existing standards and local code. Prior to any installation or maintenance work, mains must be disconnected. Before putting in operation, make sure any component of the entire installation does not bear a risk of life. According to common practice, please perform a standard function test, before installing. To make maintenance work possible, the lighting system should be accessible after installation (auditable).

Energy efficiency class of the contained light source:

	1-10V	Dali
LED High Bay 46 40W	E (A↑G)	
LED High Bay 115 100W	D (A↑G)	D (A↑G)
LED High Bay 184 160W	D (A↑G)	
LED High Bay 240 160W	C (A↑G)	C (A↑G)

Connection Diagram:

A. Connection for dim Dali

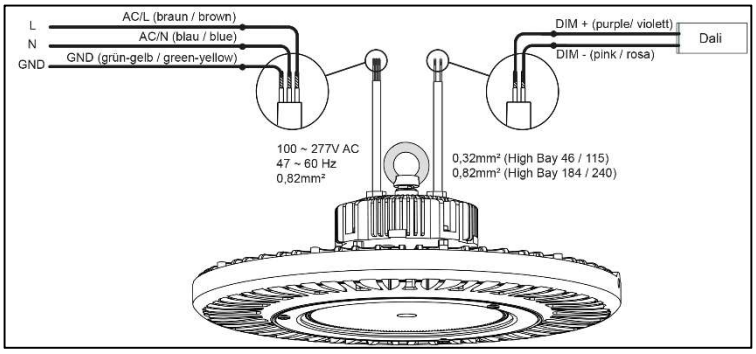

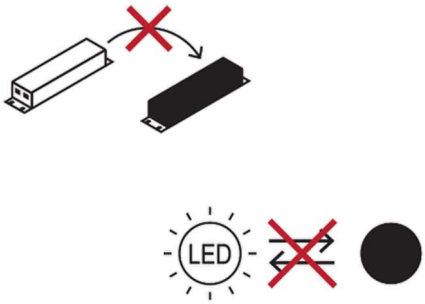

B. Connection for dim 1-10V (with active 1-10 V)

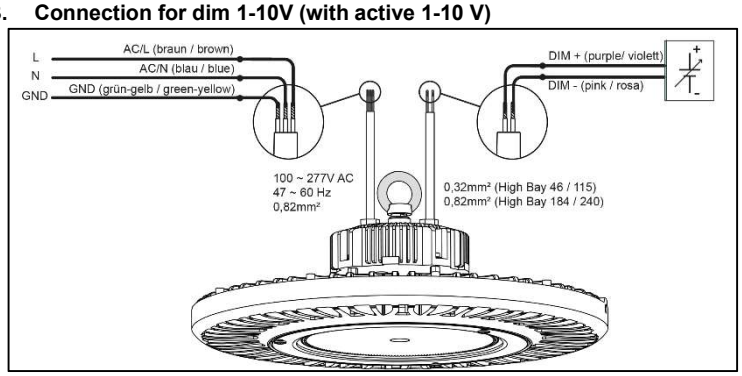

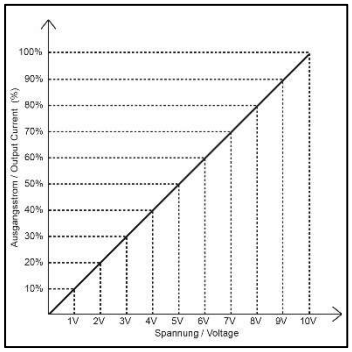

C. Connection for dim 1-10V (with 10V / 100Hz-3KHz PWM)

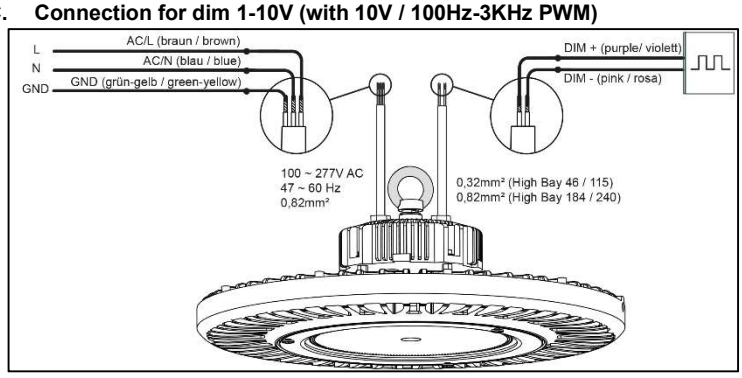

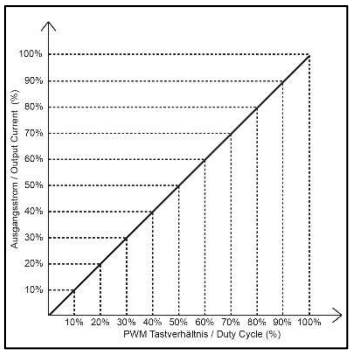

D. Connection for dim 1-10V (with resistor)

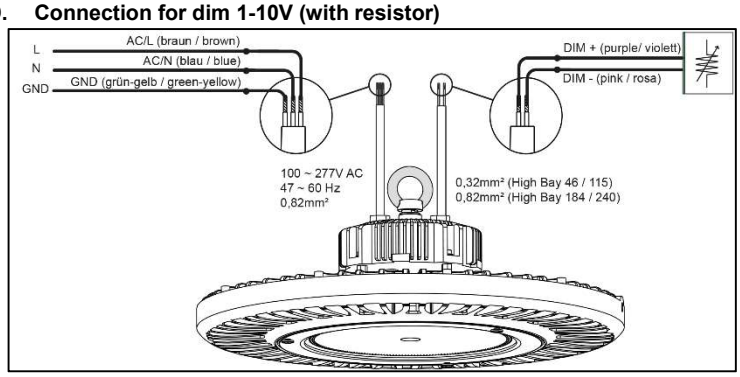

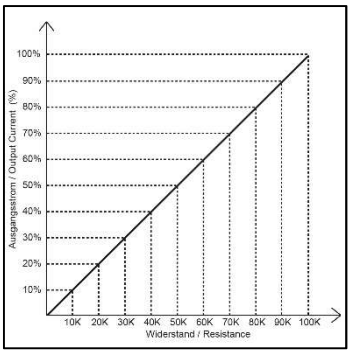

Warning:
1. Incorrect installation may result in power burned or a risk of fire.
2. If dimming is not needed, protect the dimming output with the provided protection caps

Mounting instruction:

A. Installation with LED High Bay suspension chain

1

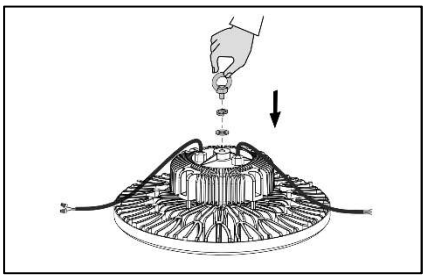

2

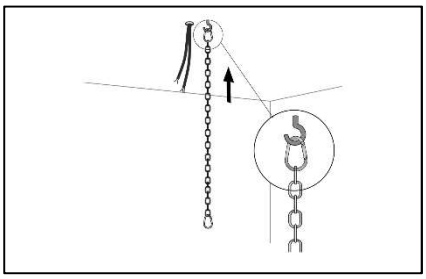

3

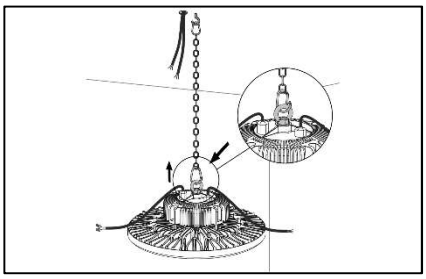

4

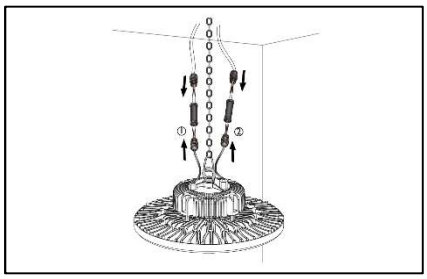

5

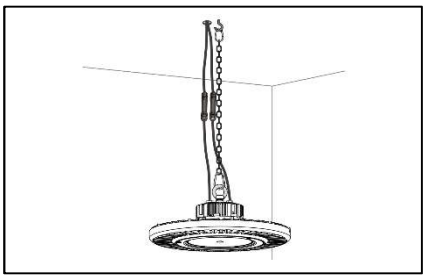

B. Installation with LED High Bay wall mounting bracket

1

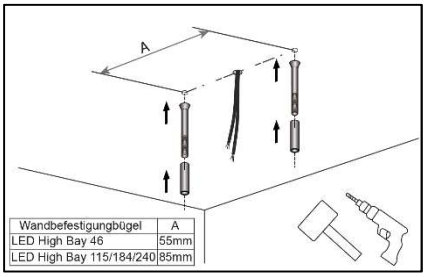

Wandbefestigungbügel	A
LED High Bay 46	55mm
LED High Bay 115/184/240	85mm

2

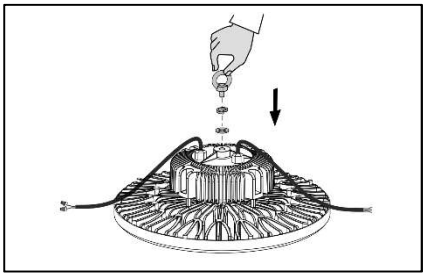

3

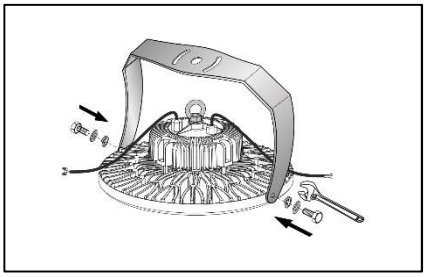

4

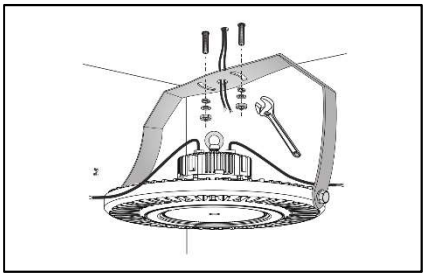

5

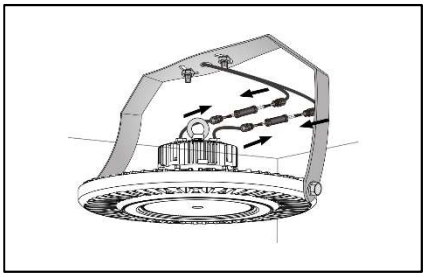
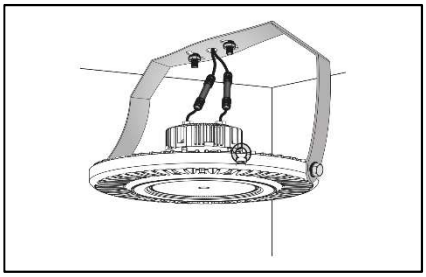
6