INSTRUCTION

06-2019

Less is more 50

312311.003

IP 20 IK02 ~ 220 - 240 V 50/60 Hz LED 3 x 1,5 mm² 1,50 mm²



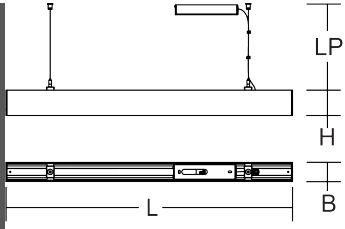

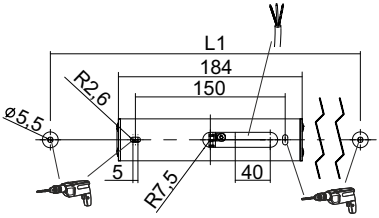

	[mm]	[mm]		Ta min
312311.003	L 842, B 57, H 75	LP 2000	2,38 kg	-20 °C

	P	P	Φ	CCT	CRI	Ta max
LED	3 x 5,8 W	22 W	2300 lm	3000 K	80	30 °C

EEK	EEK	I max / I max/2 / T50	B10	B16
A++	A++	16 A / 100 µs	21	34





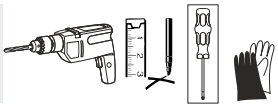



Die Leuchte darf nur mit ihren vollständigen Schutzabdeckungen betrieben werden.
The luminaire must be used with its complete protective covers only.

EN 12464

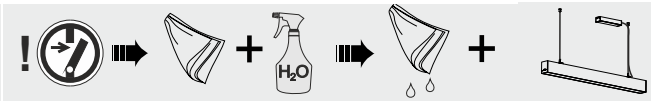

EN 12464
EN 13201
LED





RZB
Rudolf Zimmermann,
Bamberg GmbH
Rheinstraße 16
D-96052 Bamberg
Deutschland
Telefon +49 951/79 09-0
Telefax +49 951/79 09-198
www.rzb.de
info@rzb-leuchten.de

1

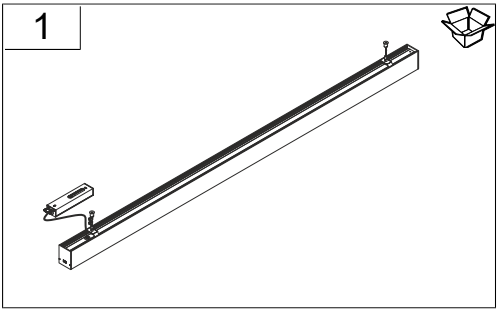

2

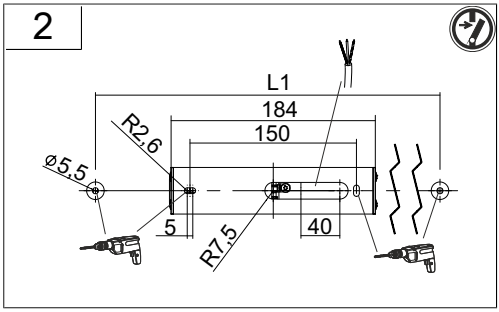

3

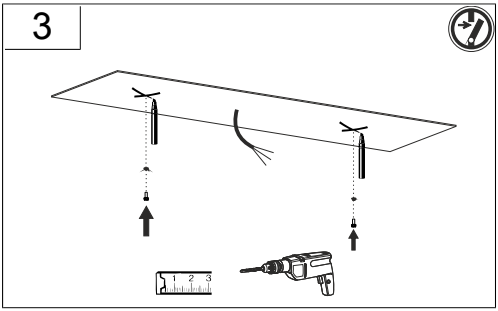

4

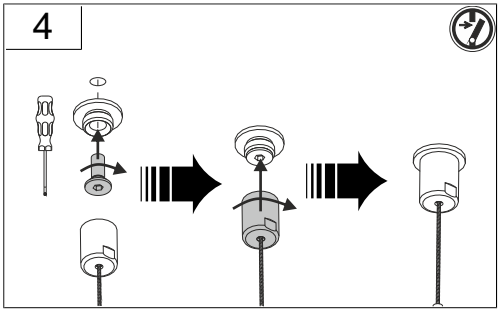

5

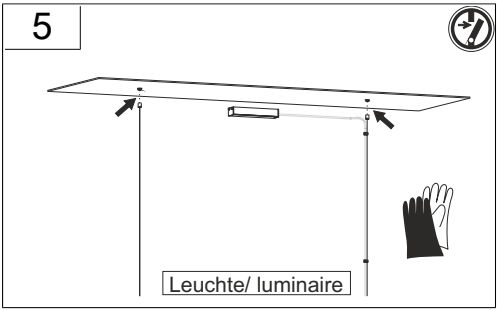

6

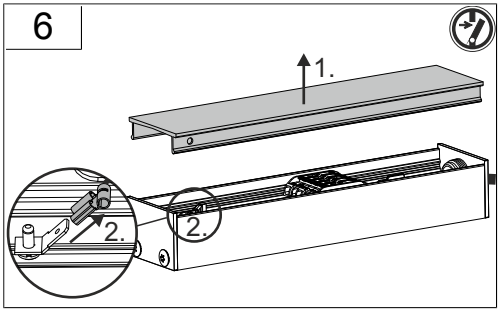

7

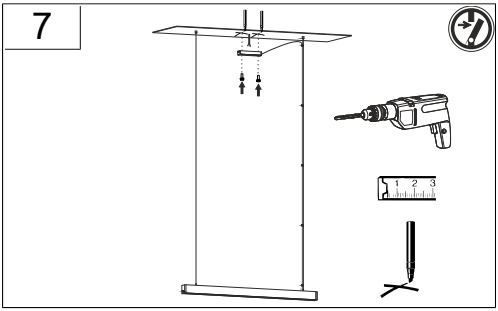

8

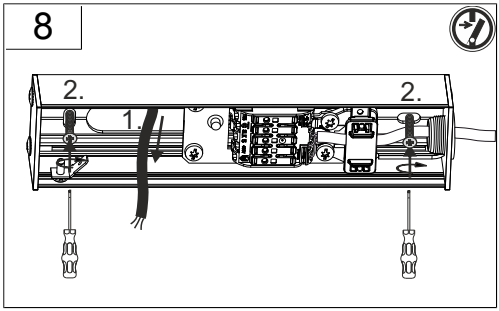

9

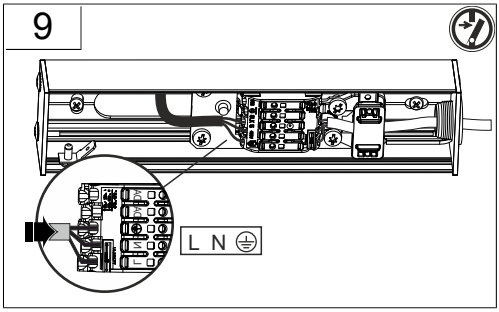

10

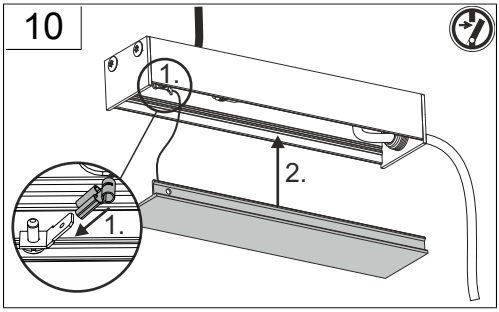

11

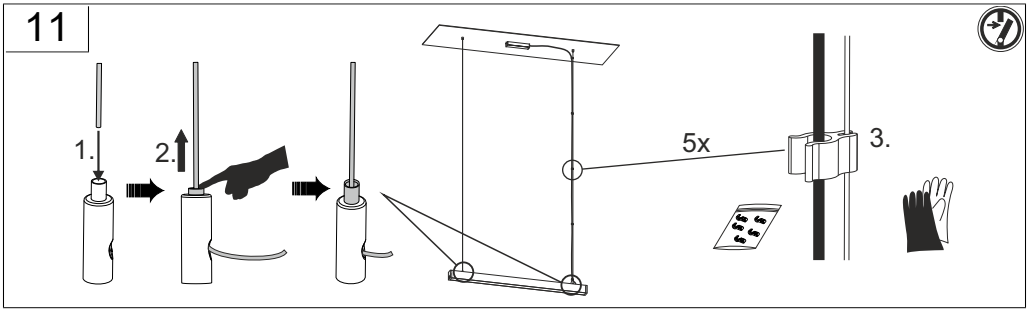

12

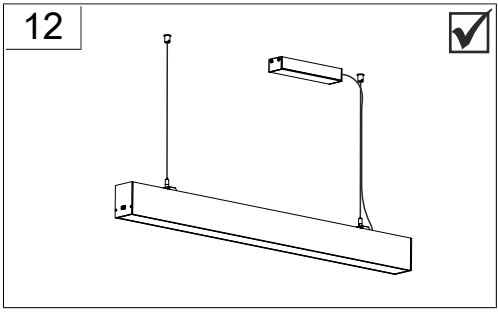

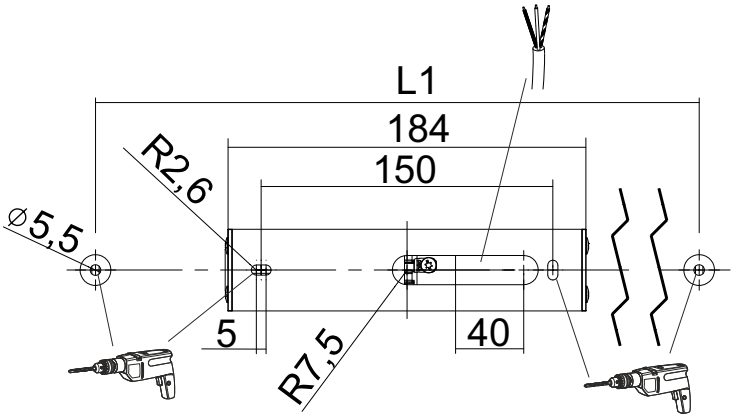

Less is more 50 Pendel	L	B	H	L1
	848	57	75	580
	1128	57	75	870
	1408	57	75	1150
	1689	57	75	1430
	1969	57	75	1710

DIN 4844



Vor Installation, Wartung oder Reparatur freischalten/
power off before installation, maintenance or repair