INSTRUCTION

06-2019

Less is more 50

312329.003

RZB LIGHTING

IP 20 IK02 ~ 220 - 240 V 50/60 Hz LED 3 x 1,5 mm² 1,50 mm²

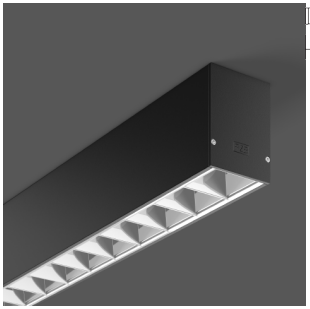



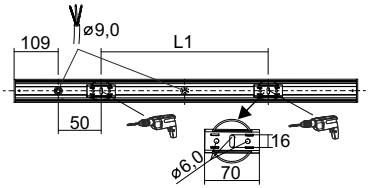

	[mm]		Ta min
312329.003	L 842, B 57, H 75	2,12 kg	-20 °C

	$P_{\bigcirc}$	$P_{\square}$	$\Phi_{\square}$	CCT	CRI	Ta max
LED	3 x 7,5 W	22 W	2500 lm	3000 K	80	30 °C

EEK LED	EEK	I max / T50	B_{10}	B_{16}	C_{10}	C_{16}
A+	A+	13 A / 270 µs	15	24	24	40







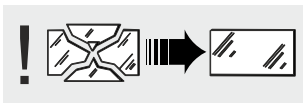

Die Leuchte darf nur mit ihren vollständigen Schutzabdeckungen betrieben werden.
The luminaire must be used with its complete protective covers only.

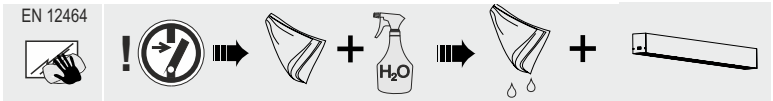



RZB
Rudolf Zimmermann,
Bamberg GmbH
Rheinstraße 16
D-96052 Bamberg
Deutschland
Telefon +49 951/79 09-0
Telefax +49 951/79 09-198
www.rzb.de
info@rzb-leuchten.de

1

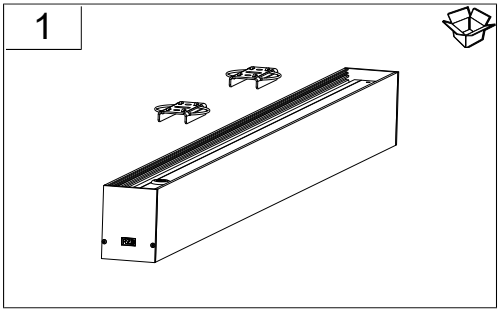

2

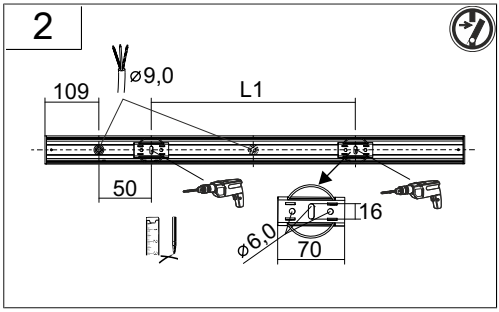
ø9,0
109
L1
50
16
ø6,0
70

3

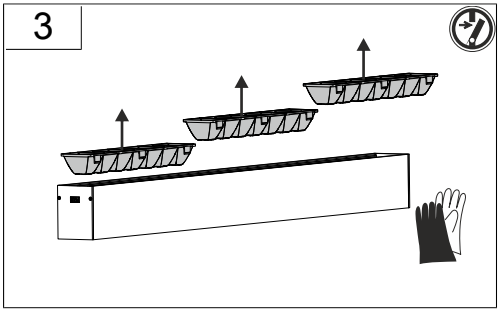

4

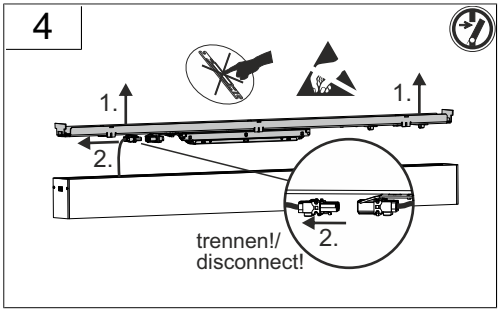
1.
1.
2.
trennen!/
disconnect!
2.

5

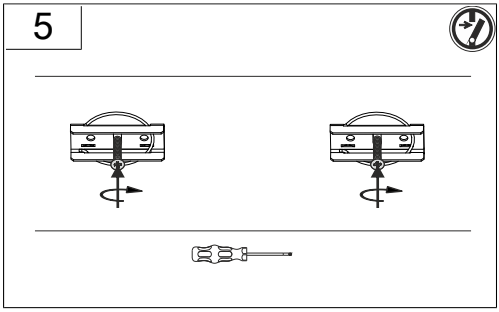

6a

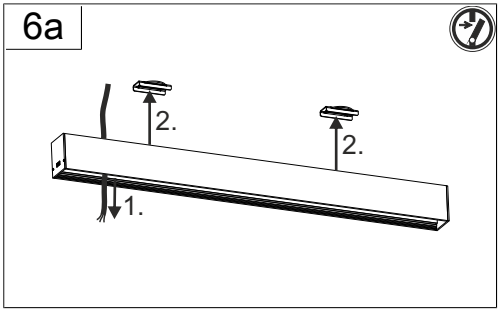
2.
2.
1.

6b

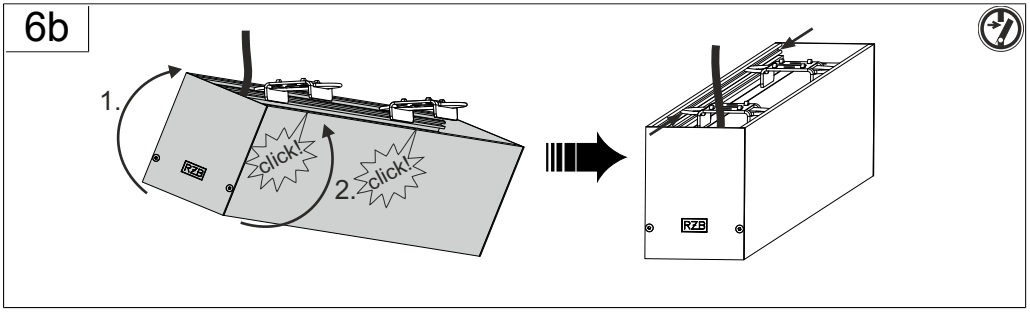
1.
click!
2.
click!
RZB
RZB

7

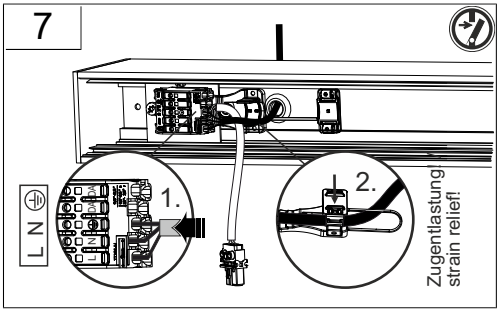

8

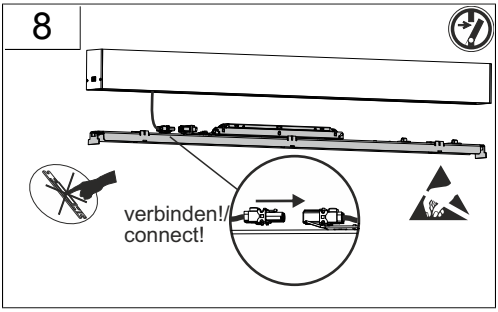

9

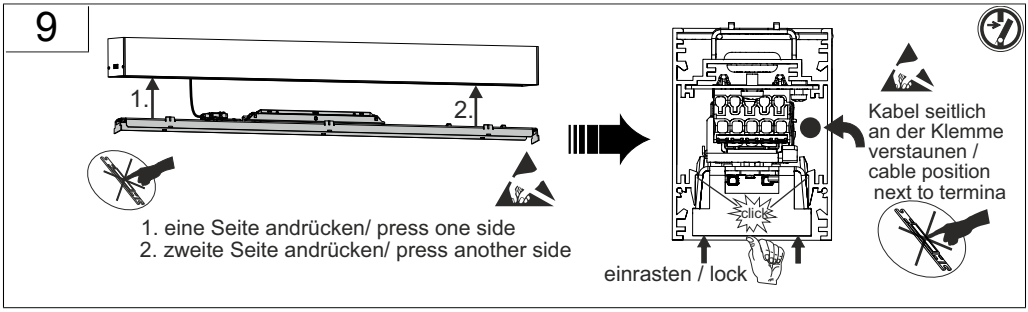

1. eine Seite andrücken/ press one side
2. zweite Seite andrücken/ press another side

10

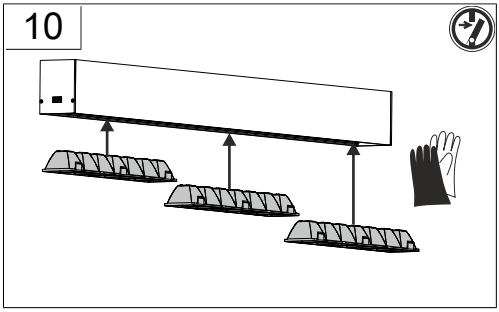

11

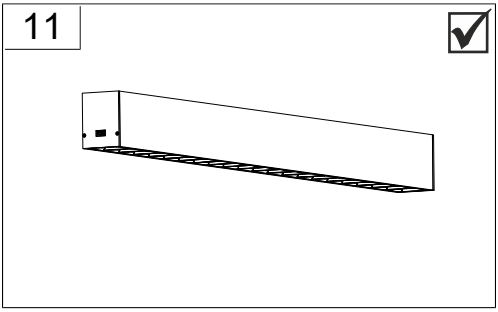

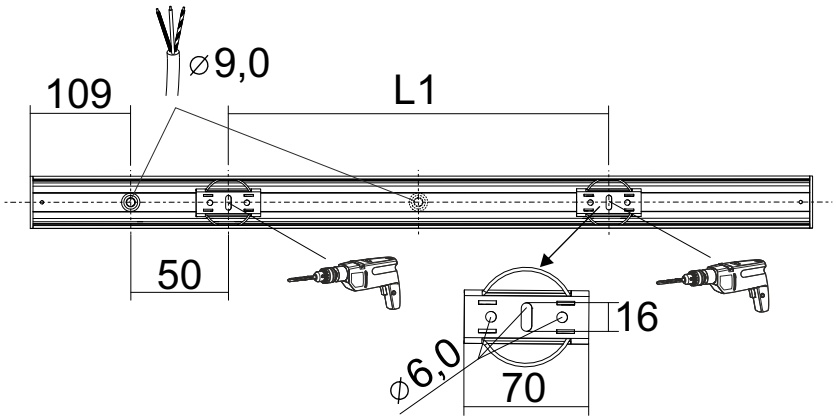

Less is more 50 Anbau	L	B	H	L1
	848	57	75	580
	1128	57	75	870
	1408	57	75	1150
	1689	57	75	1430
	1969	57	75	1710

DIN 4844



Vor Installation, Wartung oder Reparatur freischalten/
power off before installation, maintenance or repair