INSTRUCTION

06-2019

Less is more 50

312342.002

RZB LIGHTING

IP 20 IK02 ~ 220 - 240 V 50/60 Hz LED 3 x 1,5 mm² 1,50 mm²

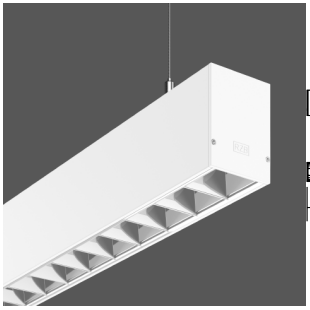

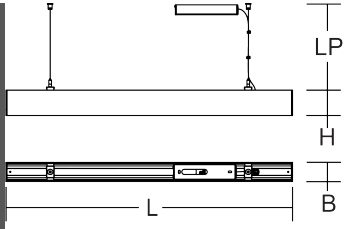

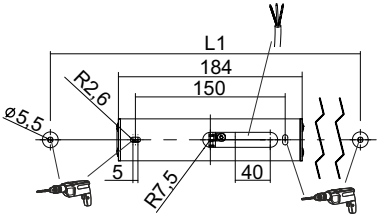

	[mm]	[mm]		Ta min
312342.002	L 1122, B 57, H 75	LP 2000	3,4 kg	-20 °C

	P	P	Φ	CCT	CRI	Ta max
LED	4 x 7,5 W	46 W	4800 lm	3000 K	80	30 °C

EEK	EEK	I max / T50	B10	B16
A+, A++	A+	29 A / 270 µs	8	14





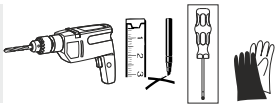



Die Leuchte darf nur mit ihren vollständigen Schutzabdeckungen betrieben werden.
The luminaire must be used with its complete protective covers only.

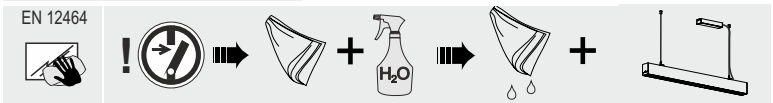



RZB
Rudolf Zimmermann,
Bamberg GmbH
Rheinstraße 16
D-96052 Bamberg
Deutschland
Telefon +49 951/79 09-0
Telefax +49 951/79 09-198
www.rzb.de
info@rzb-leuchten.de

1

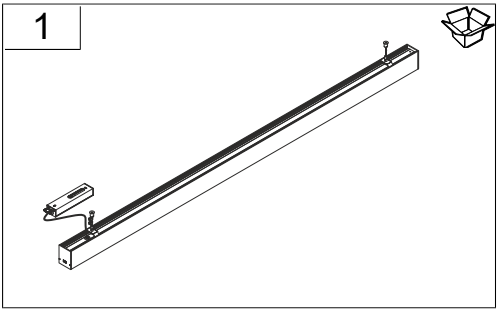

2

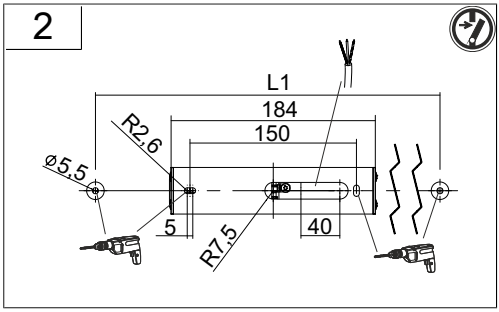

3

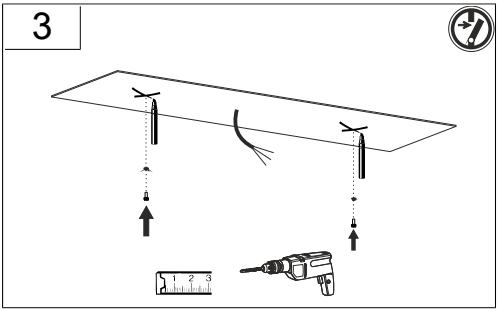

4

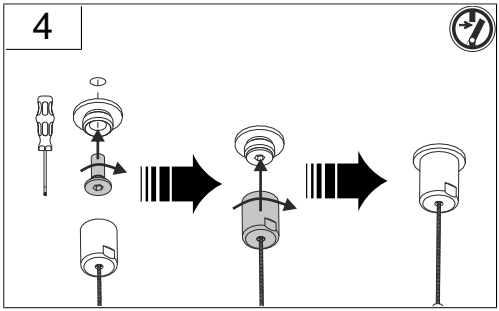

5

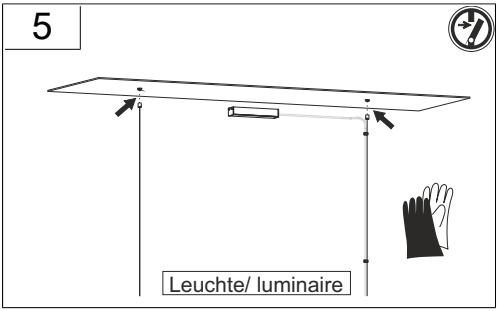

6

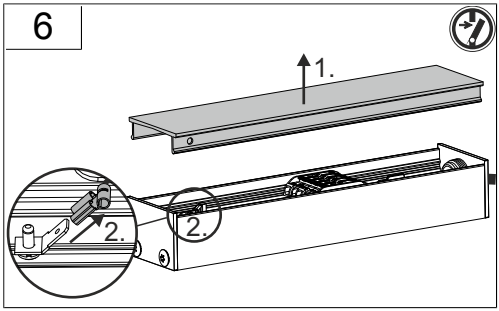

7

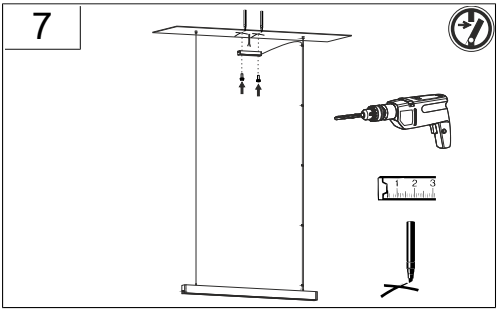

8

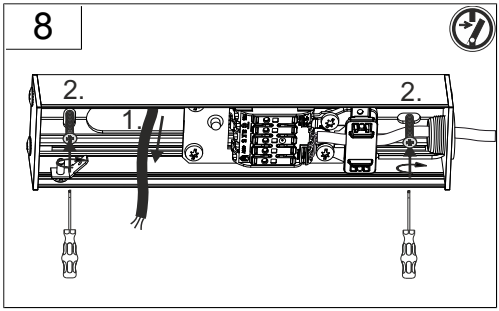

9

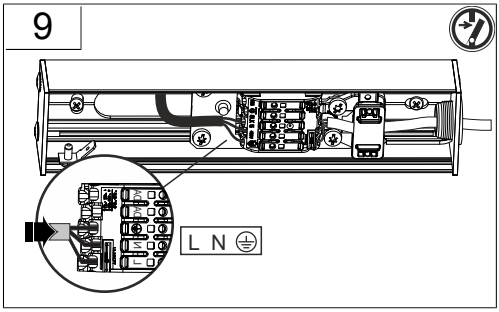

10

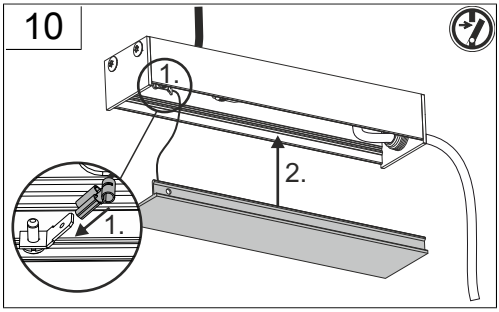

11

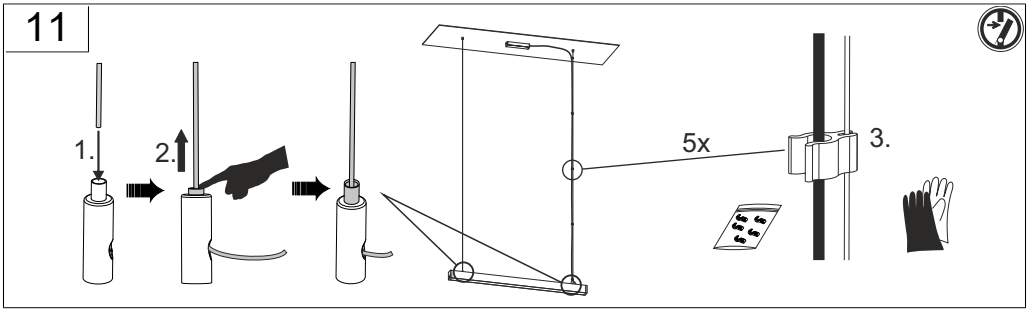

12

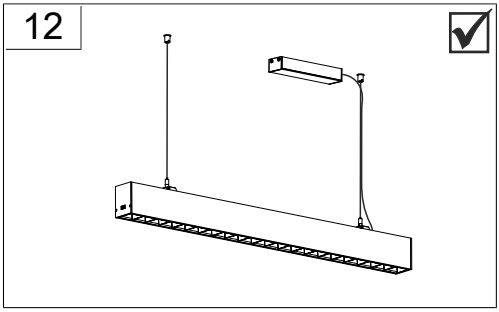

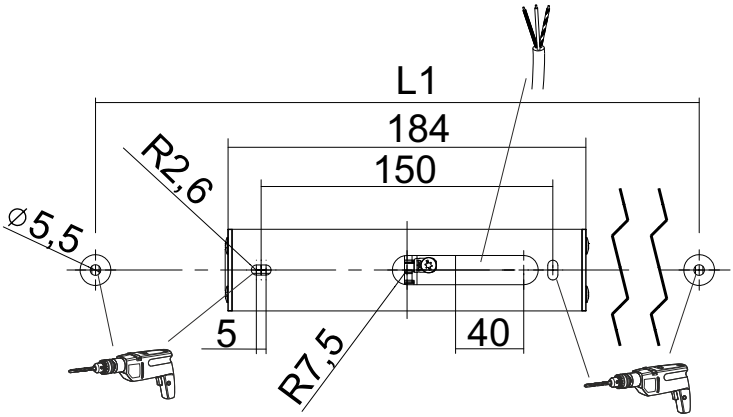

Less is more 50 Pendel	L	B	H	L1
	848	57	75	580
	1128	57	75	870
	1408	57	75	1150
	1689	57	75	1430
	1969	57	75	1710

DIN 4844



Vor Installation, Wartung oder Reparatur freischalten/
power off before installation, maintenance or repair