LTX PT-AB2L-LR/3800-730 4G1 ET

TOC: 7307840

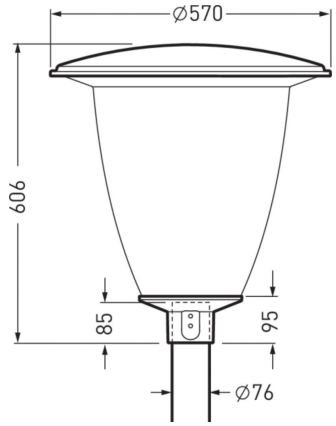



Produktmerkmale und Kenndaten

Anwendungsbereich	Ortsstraßen|Anliegerstraßen|Wege in Park- und Grünanlagen|Wohnanlagen|Treppenanlagen|Verkehrsplätze	
Leuchtentyp	Dekorative Mastaufsatzleuchte in Pilzform.	
Montageart	Outdoor Mastaufsatz	
Leuchtenoptik	In MLT-Ausführung (Multi-Lens-Technologie), bestehend aus hocheffizienten, UV- und temperaturbeständigen Linsensystemen in Vierfachanordnung.	
LED-System	CLO-Anfangswert	CLO-Endwert
Anschlussleistung	32 W	34 W
Leistungsfaktor	0,95	
Anschlussleistung, reduziert	17,0 W	
Farbtemperatur	3.000 K	3.000 K
Bemessungslichtstrom	3.800 lm	3.800 lm
Lichtausbeute	118 lm/W	111 lm/W
Austauschbarkeit Lichtquelle	Ja - austauschbar	
LED-Lebensdauer	LCLO (25 °C) = 100.000 h	
Farbwiedergabeindex	70	
Farbtoleranz	5 SDCM	
Photobiologische Klasse	Gruppe 2 - mittleres Risiko	
Leuchtenfarbe	DB703 Anthrazit	
Leuchtenkörper	Leuchtenkörper aus Aluminium-Druckguss. Leuchtendächer aus korrosionsbeständigem Aluminium.	
Elektrische Ausführung	Mit elektronischem Betriebsgerät, schaltbar.	
DALI-2-Standard EN 62386	Ja	
Stoßspannungsfestigkeit (Differential Mode)	6 kV	
Stoßspannungsfestigkeit (Common Mode)	10 kV	
Anschlussart	Anschlussleitung	
Bemessungsfrequenz	50/60 Hz	
Bemessungsspannung	230 - 240 V	
Klirrfaktor (THD) < %	10 %	
Schutzart	IP65	
Schutzklasse	II	
Schlagfestigkeit IK	IK07	
Umgebungstemperatur	35 °C	
Max. Leuchten an B10	12	
Max. Leuchten an B16	20	
Max. Leuchten an C10	20	
Max. Leuchten an C16	33	
Höhe-Netto	605 mm	
Außendurchmesser	570 mm	
Gewicht	7,5 kg	

Alle technischen Daten sowie Gewichts- und Maßangaben sind sorgfältig erstellt. Irrtum vorbehalten. Produktabbildungen sind beispielhaft und können vom Original abweichen. Änderungen, die dem Fortschritt dienen, behalten wir uns vor.

Lichtverteilungskurven

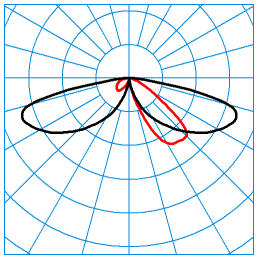

LTX PT-AB2L-LR/3800-730 4G1
TX084143

C0 - C180
C90 - C270

DIN 5040: A20
UTE: 1,00 I
CEN Flux Code: 23 60 91 100 100 0 0 0 0

Lieferbares Zubehör

	Material	Bezeichnung
	**0980/60 Reduzierstück** 2223500	Reduzierstück für Mastzopf ¶ 60 mm.
	**09800WB Wandbefestigung** 2224100	Wandbefestigung.
	**MLT ZAH p4** 6818500	Rückseitige Abschirmung für MLT IQ Linsensysteme. Zubehör zum nachträglichem Einbau in geeigneten Außenleuchten mit Linsenoptiken ABxL, SB3L, RB5L in 4er Anordnung.
	**MLT ZAS G4 p4** 7851000	Seitliche Abschirmung für MLT IQ Linsensysteme. Zubehör zum nachträglichem Einbau in technische und dekorative Außenleuchten mit Linsenoptiken ABxL, AMxL, SB3L, RBxL.
	09800/2/76-II Mastaufsatz 26 3032899	Mastaufsatz, 2-fach
	09800/3/76-II Mastaufsatz 26 3033799	Mastaufsatz, 3-fach.

Ausschreibungstext

Dekorative Mastaufsatzleuchte in Pilzform. Mit Leistungsreduzierung bei Abschaltung einer Steuerphase. Leistungsreduzierung auf 50 % des Leuchtenlichtstroms bei Abschaltung einer Steuerphase. In MLT-Ausführung (Multi-Lens-Technologie), bestehend aus hocheffizienten, UV- und temperaturbeständigen Linsensystemen in Vierfachanordnung. Mit asymmetrisch breit strahlender Lichtstärkeverteilung. Zur Beleuchtung von Straßen nach P-Beleuchtungsklassen. Zur flexiblen Anpassung an kundenspezifische Beleuchtungsaufgaben stehen weitere Abstrahlcharakteristiken zur Verfügung. Der nachträgliche Einbau einer rückseitigen / seitlichen Abschirmung ist als separat zu bestellendes Zubehör möglich. Bemessungslichtstrom 3800 lm, Bemessungsleistung 32,00 W, Leuchten-Lichtausbeute 118 lm/W. Lichtfarbe warmweiß, ähnlichste Farbtemperatur (CCT) 3000 K, allgemeiner Farbwiedergabeindex (CRI) R_a > 70. Farborttoleranz (initial MacAdam) ≤ 5 SDCM, Weitere LED-Lichtfarben auf Anfrage verfügbar. Mittlere Bemessungslebensdauer L_{CLO} (t_q 25 °C) = 100.000 h. Die Lichtquelle ist entsprechend der Ökodesign-Anforderungen (VO (EU) 2019/2020) austauschbar. Leuchtenkörper aus Aluminium-Druckguss. Leuchtendächer aus korrosionsbeständigem Aluminium. Farbe anthrazit, ähnlich DB703. Seewetter geeignete Beschichtung auf Anfrage. Abschlusswanne aus hochschlagzähem PMMA, transluzent. Schutzklasse (EN 61140): II, Schutzart (DIN EN 60529): IP65, Stoßfestigkeitsgrad nach IEC 62262: IK07. Mast auf Anfrage erhältlich. Windangriffsfläche fw 0,190 m^2 . Gewicht: 7,5 kg. Mit montierter Anschlussleitung 6 m. Mit elektronischem Betriebsgerät, schaltbar. Betriebsgerät gemäß DALI-2-Standard (EN 62386). Das Betriebsgerät ist entsprechend der Ökodesign-Anforderungen (VO (EU) 2019/2020) austauschbar. Parametrierbares Vorschaltgerät mit Lichtstromkonstanthaltung (CLO). Anschlussleistung am Ende der Lebensdauer: 34,00 W. Das Produkt erfüllt die grundlegenden Anforderungen der anwendbaren EU-Richtlinien und des Produktsicherheitsgesetzes und trägt die CE-Kennzeichnung. Zusätzlich ist die Leuchte durch eine unabhängige Prüfstelle ENEC-zertifiziert.

Zusatzinformation

Hinweis zur Planung:
Die Leuchte erfüllt die Anforderungen der EN 60598 und ist ausgelegt für Einwirkungen durch Wind nach EN 1991(Eurocode) mit einer Basiswindgeschwindigkeit von bis zu 30m/s (entspricht Windzone 4 in Deutschland) in der Geländekategorie 1. Berücksichtigt sind dabei eine Schneelast (bis zu 1kN/m^2) und Vereisung (bis zu 2 cm) bei einer Lichtpunkthöhe gemäß Montageanleitung. Nicht berücksichtigt sind exponierte Standorte (z.B. Brücken, Montage auf Gebäuden oder direkt neben Bahngleisen). Anpralllasten sind nicht berücksichtigt.

EPREL ID

E: 4062172213271 (LS_SHZ_601010)

85401612-00

Alle technischen Daten sowie Gewichts- und Maßangaben sind sorgfältig erstellt. Irrtum vorbehalten. Produktabbildungen sind beispielhaft und können vom Original abweichen. Änderungen, die dem Fortschritt dienen, behalten wir uns vor.