Bestell-Nr.: 5NY51011 | **GTIN (EAN):** 4039806199614

Produktbeschreibung: EckflØ42,Neig15°,lack,gr

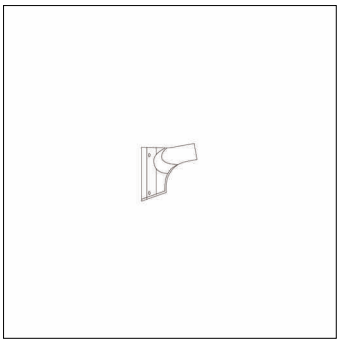

Eck-Flansch, Eck-Flansch, aus Aluminium-Druckguss, lackiert, lichtgrau (RAL 7035), Verpackungseinheit: 1 Stück

Gew. (kg):	0,9
GTIN (EAN):	4039806199614

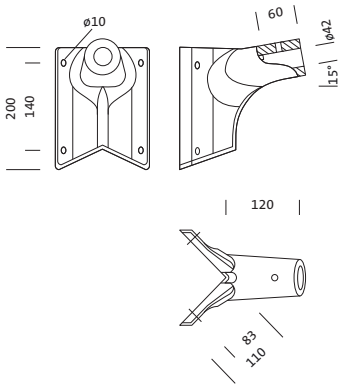

Bei der Ausführungsplanung zur Elektroinstallation ist zwingend die Montageanleitung zu beachten (zu finden unter www.siteco.com)
Toleranzen bezogen auf thermische, elektrische und photometrische Daten entsprechend IEC 62722
Stand 09.04.2025 - Änderungen und Irrtümer vorbehalten - Vergewissern Sie sich, dass Sie immer den neuesten Stand verwenden -

Siteco GmbH • Georg-Simon-Ohm-Str. 50 • D-83301 Traunreut • Fon +49(8669)33-0 • Fax +49(8669)33-397 • eMail info@siteco.de • Internet www.siteco.com

siteco

Bestell-Nr.: 5NY51011 | **GTIN (EAN):** 4039806199614

Technische Detailbeschreibung: EckflØ42,Neig15°,lack,gr

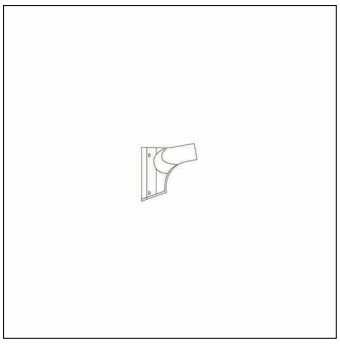

Kenndaten
- Produkttyp: Eck-Flansch
- Produktname: ohne Familienzuordnung
- Bestell-Nr.: 5NY51011

Material, Farbe
- Eck-Flansch: Aluminium-Druckguss, lackiert, lichtgrau (RAL 7035)
- Farbangabe: lichtgrau (RAL 7035)

Abmessung, Gewicht
- Gewicht: 0,9kg

Bei der Ausführungsplanung zur Elektroinstallation ist zwingend die Montageanleitung zu beachten (zu finden unter www.siteco.com)
Toleranzen bezogen auf thermische, elektrische und photometrische Daten entsprechend IEC 62722
Stand 09.04.2025 - Änderungen und Irrtümer vorbehalten - Vergewissern Sie sich, dass Sie immer den neuesten Stand verwenden -

Siteco GmbH • Georg-Simon-Ohm-Str. 50 • D-83301 Traunreut • Fon +49(8669)33-0 • Fax +49(8669)33-397 • eMail info@siteco.de • Internet www.siteco.com

siteco

Bestell-Nr.: 5NY51011 | **GTIN (EAN):** 4039806199614

Maße: EckflØ42,Neig15°,lack,gr

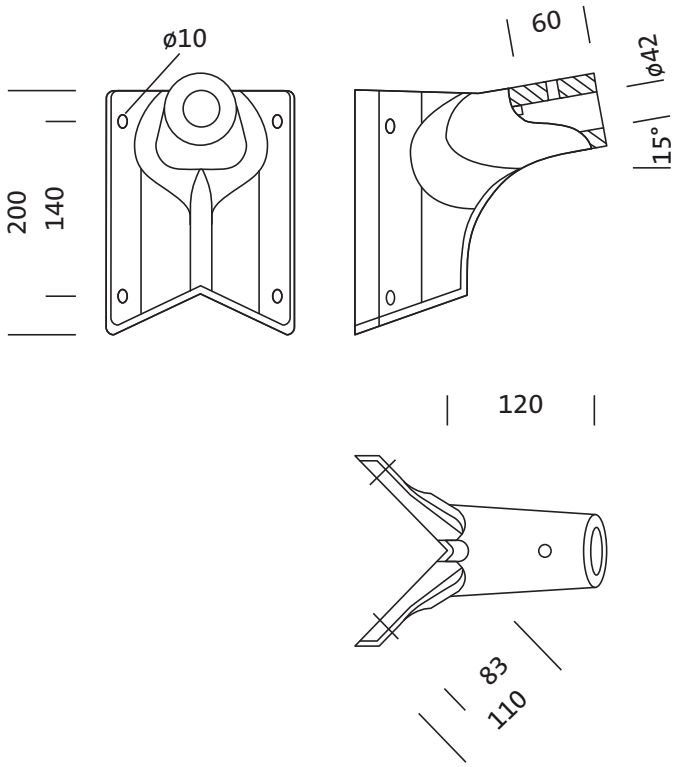

Bei der Ausführungsplanung zur Elektroinstallation ist zwingend die Montageanleitung zu beachten (zu finden unter www.siteco.com)
Toleranzen bezogen auf thermische, elektrische und photometrische Daten entsprechend IEC 62722
Stand 09.04.2025 - Änderungen und Irrtümer vorbehalten - Vergewissern Sie sich, dass Sie immer den neuesten Stand verwenden -

Siteco GmbH • Georg-Simon-Ohm-Str. 50 • D-83301 Traunreut • Fon +49(8669)33-0 • Fax +49(8669)33-397 • eMail info@siteco.de • Internet www.siteco.com