DATENBLATT

Ersatzkit für Alu U-Profil 2 weiss TP/OP

Zubehör für Alu U-Profil 2 TP/OP



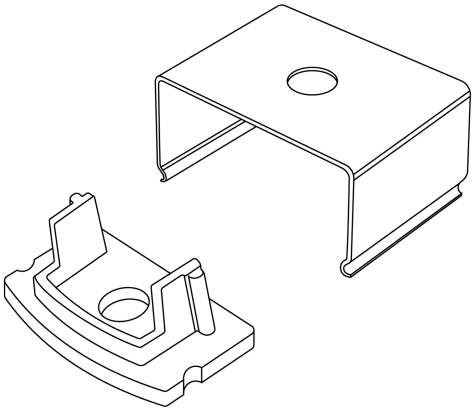

Artikelnummer	5011148805
GTIN	4044538069784

SICHERHEITSEIGENSCHAFTEN

CE-Kennzeichnung	nein
RoHS	ja

MAßE UND GEWICHT

Länge	9,25 mm
Breite	17,25 mm
Höhe	6,7 mm
Gewicht	9 g

MATERIAL UND FARBE

Werkstoff	Polycarbonat/Blech
Farbe	weiß

SONSTIGE EIGENSCHAFTEN

Art des Zubehörs/Ersatzteils	Endkappen, Befestigungsclips
Entsorgung	kommunaler Wertstoffhof bzw. regionale Bestimmungen

Eine Haftung für die von uns gelieferte Ware ist jedoch bei Vorliegen von natürlicher Abnutzung, Verschleiß sowie Verbrauch, insbesondere bei Betriebsmitteln LEDs etc. grundsätzlich ausgeschlossen und zwar auch dann, wenn diese bei Lieferung bereits mit der Ware verbunden sind. Angaben zur durchschnittlichen Lebensdauer und Lichtfarben dienen nur der Orientierung, sind unverbindlich und stellen keine Beschaffenheitsvereinbarung dar. Technische und gestalterische Änderungen im Zuge stetiger Produktentwicklungen vorbehalten. nobilé AG – Orber Straße 16 - 60386 Frankfurt/M. Germany – www.nobile.de