INSTRUCTION

Industrial Hall EVO
982697.002



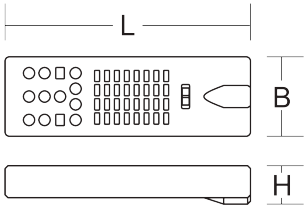

[mm]

L 175, B 56, H 28

100 g



DIN EN 61340-5-1



EN 12464

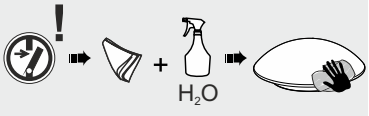

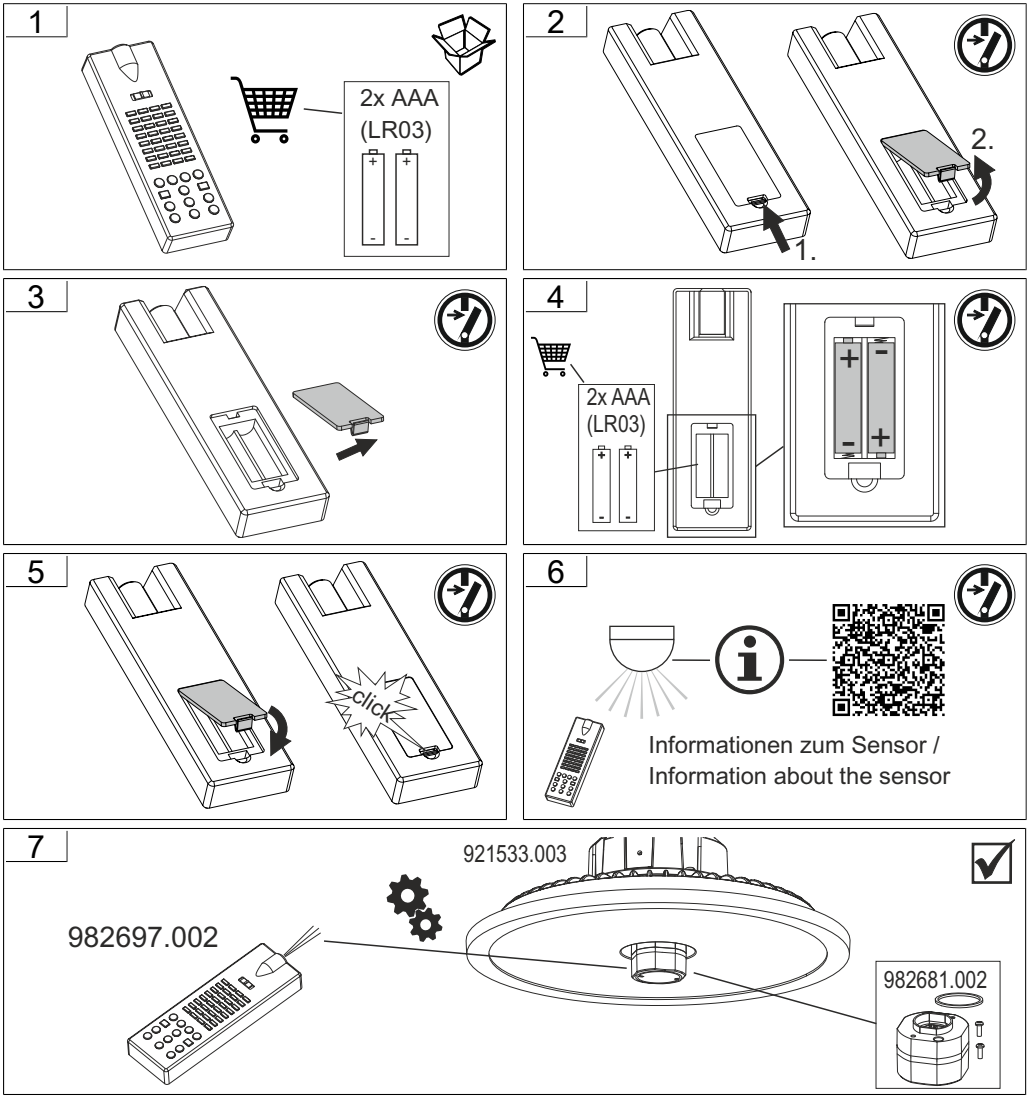
1
2x AAA
(LR03)
2
1.
2.
3
4
2x AAA
(LR03)
5
click
6
Informationen zum Sensor /
Information about the sensor
7
921533.003
982697.002
982681.002

8a

Fernbedienung

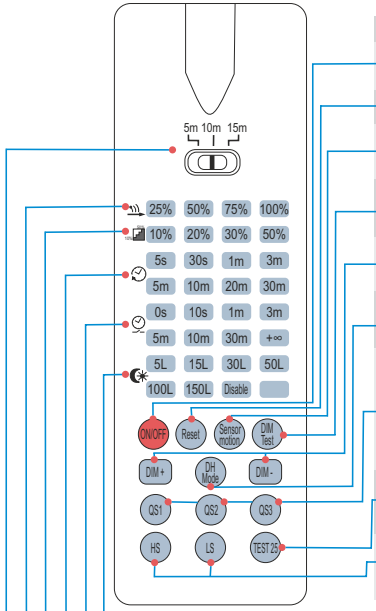

Taste	Beschreibung
ON/OFF	ON/OFF Taste - Wechsel zu konstantem EIN/AUS- Modus, der Sensor ist deaktiviert. Der Modus wird durch drücken einer beliebigen Taste beendet und der Sensor aktiviert.
Reset	Reset Taste - Zurücksetzen auf Werkseinstellung
Sensor motion	Sensor motion Taste - Umschalten vom EIN/AUS- zum Sensor Modus mit der letzten gültigen Einstellung.
DIM Test	DIM Test - nicht verfügbar
DIM + / DIM -	DIM + / DIM - - nicht verfügbar
DH Mode	DH Mode - nicht verfügbar
QS1 QS2 QS3	Erfassungsbereich/ Haltezeit/ Nachlaufzeit/ Resthelligkeit/ Helligkeitsschwelle Änderungen mit den entsprechenden Tasten möglich, Letzte Einstellung wird übernommen.
TEST 2S	TEST 25 - Testmodus nur zur Funktionsprüfung mit folgenden Parametern: Erfassungsbereich 100%, Haltezeit 2s, Resthelligkeit 10%, Nachlaufzeit 0s, Helligkeitsschwelle Disable. Um den Testmodus zu verlassen die RESET- oder eine beliebige Funktionstaste drücken.
HS / LS	HS Taste - für hohe Sensibilität bei der Bewegungserfassung. HL Taste - für niedrige Sensibilität bei der Bewegungserfassung.

Szenen Taster						Empfindlichkeit
QS1	100%	30s	1min	10%	5Lux	HS
QS2	100%	1min	3min	10%	10Lux	HS
QS3	100%	5min	10min	10%	30Lux	HS

Helligkeitsschwelle (Tageslichtsensor)
Einstellungen:
5Lux/ 15Lux/ 30Lux/ 50Lux/ 100Lux/ 150Lux/ Disable

Nachlaufzeit
Einstellungen:
0s/ 10s/ 1min/ 3min/ 5min/ 10min/ 30min/ +∞

Haltezeit
Einstellungen:
5s/ 30s/ 1min/ 3min/ 5min/ 10min/ 20min/ 30min

Resthelligkeit
Einstellungen:
10% / 20% / 30% / 50%

Erfassungsbereich
Einstellungen:
25% / 50% / 75% / 100%

Reichweite Fernbedienung
Einstellungen:
5m / 10m / 15m

8b

Remote Control

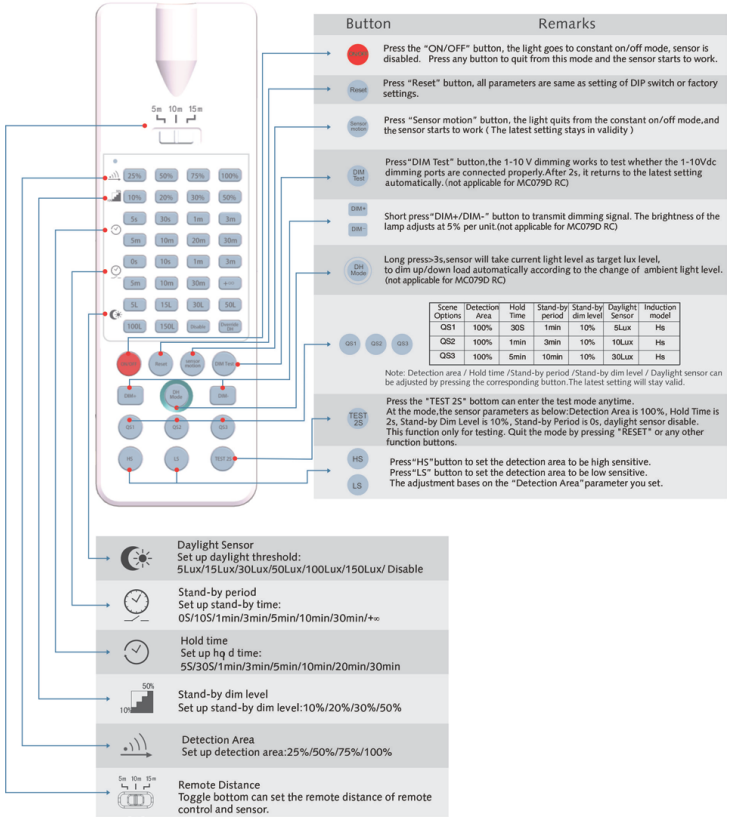



Bei Fragen zu unseren Symbolen, besuchen Sie folgende Webseite:

If you have any questions about our signs, visit the following website:

www.rzb.de/fileadmin/assets/downloads/PDF/RZB_Symbolklaerung.pdf

DECLARATION OF CONFORMITY

merrytek®

INTELLIGENT LIGHTING CONTROL

This declaration of Conformity is issued under the sole responsibility of the manufacturer.

The designated product(s) is (are) in conformity with the provisions of the following European Directives:

2014/53/EU — **Directive of the european parliament and of the council of 16 april 2014 on the harmonisation of the laws of the Member States relating to the making availableon the market of radio equipment and repealing Directive 1999/5/EC**

1. Product(s): **Motion sensor**

Product Designation: **Microwave motion sensor**
Sensor Model number MC079D RC

2. Applicable Standards

The conformity of the designated product(s) with the provisions of the European Directives is given by the compliance with the following European Standard(s) (the latest amendment applies in any case):

EMC Directive 2014/30/EU
EN 301 489-1 V1.9.2(2011-09)
EN 301 489-3 V1.6.1(2013-08)

Red Directive 2014/53/EU
EN 300 440-1 V1.6.1(2010-08)
EN 300 440-2 V1.4.1(2010-08)

The CE mark was affixed in: 2018

We declared that above remote control provided here are CE compliance and fulfil related directive and standard requirements listed above.

Shenzhen, May 8th 2020

For and on behalf of
Shenzhen Merrytek Technology CO.,LTD
深圳速客智能科技有限公司
2020.5.8
Authorized Signature(s)

Signature

Company name:Shenzhen Merrytek Technology Co.,Ltd.

Address: 2nd and 3rd Floor,No.3 building,380 Xiangshan Avenue,Luotian,Yanluo,Baoan,Shenzhen,518127,China

Function title of the signer: QC director



RZB - Rudolf Zimmermann, Bamberg GmbH
Rheinstraße 16
96052 Bamberg
☎ 0951/7909-0
Fax: 0951/7909-198
E-mail: info@rzb-leuchten.de