Gestängeleuchte ROCIA.planar
RPD 1700/850/DS

113688000-00800644

Waldmann
ENGINEERS OF LIGHT



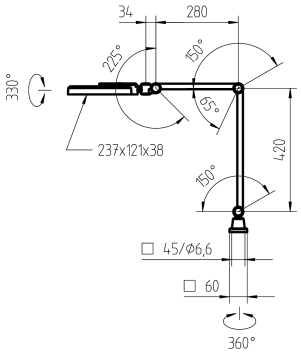

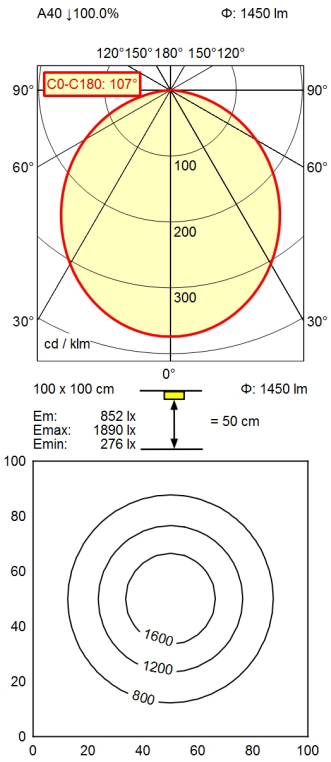

Bestückung	LED
Betriebsgerät	Ohne
Anschlusswerte	22 - 26 V; DC
Leistungsaufnahme	ca. 16 W
Lichtstrom	ca. 1.450 lm
Leuchtenlichtausbeute [1]	ca. 90 lm/W
Lichtart/-farbe	Neutralweiß
Farbtemperatur	ca. 5.000 K
Farbwiedergabe	Ra ≥ 80
Lichtverteilung	Direkt
Direktanteil	ca. 100 %
Ausstrahlungswinkel	110°
Farbtoleranz	< 4 SDCM
Entblendung	Diffusor
Max. Leuchtdichte (L65)	≤ 23.000 cd/m²
UGR-Klasse (4H 8H) [2]	≤ 28
Schutzart	IP 65
Schutzklasse	III
Technik	Stufenlos dimmbar
Schalter	Drucktaster
Gehäuse	Lackiert; Tiefschwarz
Leuchtmittelabdeckung	Polycarbonat (PC); Opal weiß
Gestänge	Aluminiumprofil; Eloxiert; Schwarz
Gelenkentlastung	Feder
Gewicht	ca. 2,2 kg
Netzanschlussleitung	ca. 3 m; mit freien Litzen-/Leitungsenden
Befestigung	Tischklemme (Zubehör); Wandwinkel (Zubehör); Sockel

1) Bei Leuchten mit separatem Betriebsgerät bezieht sich die Lichtausbeute auf den Leuchtenkopf ohne Betriebsgerät.
2) gemäß DIN EN 12464-1:2021

Technische Änderungen und Irrtümer vorbehalten. Abbildungen können vom Orginal abweichen.
Lichttechnische und elektrotechnische Werte können durch Bauteiltoleranzen abweichen.

www.waldmann.com
© 31/12/2023 H.Waldmann GmbH & Co. KG