Aufbauleuchte LINURA.edge
LEA 1000/YEL/S

114109000-00804413

Waldmann
ENGINEERS OF LIGHT

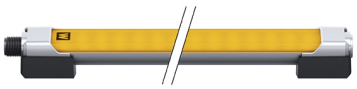

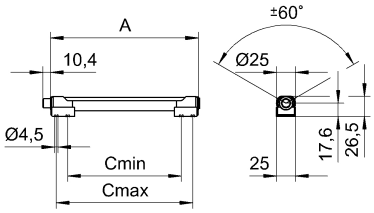

M12-A-5

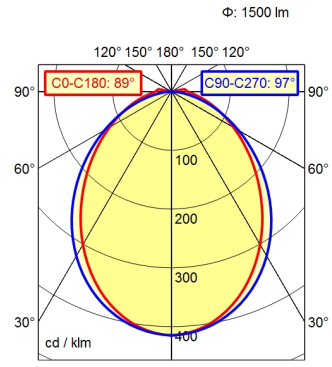

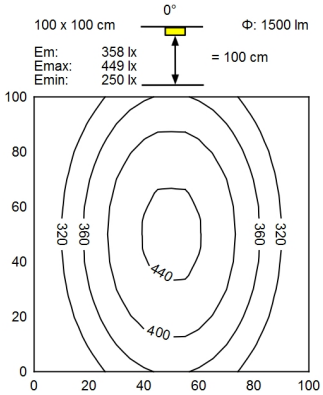

Bestückung	LED
Betriebsgerät	Ohne
Anschlusswerte	22 - 26 V; DC
Leistungsaufnahme	ca. 30 W
Lichtstrom	ca. 1.500 lm
Leuchtenlichtausbeute [1]	ca. 50 lm/W
Lichtart/-farbe	Gelblicht; Gelb
Lichtverteilung	Direkt
Ausstrahlungswinkel	89° / 97°
Entblendung	Optik
Schutzart	IP 54
Schutzklasse	III
Technik	Schaltbar; -
Schalter	Extern
Gehäuse	Aluminium/Kunststoff; Eloxiert, lackiert; Aluminiumfarben (farblos eloxiert)
Leuchtmittelabdeckung	Acryl (PMMA); Satine
Gewicht	ca. 0,6 kg
Netzanschluss	Verbindungsstecker; M12-A-5
Bauform	Anbauversion
Befestigung	Leuchtenhalter
Gesamtlänge	A=1455mmCmin=1410mmCmax=1440mm
minimale Umgebungstemperatur	5 °C
maximale Umgebungstemperatur	40 °C
Zierkontrast	Natursilber eloxal

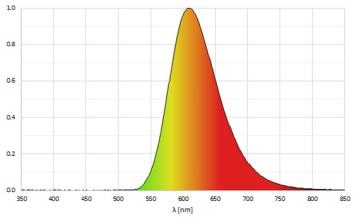

[1] Bei Leuchten mit separatem Betriebsgerät bezieht sich die Lichtausbeute auf den Leuchtenkopf ohne Betriebsgerät.

© 10/09/2023 H.Waldmann GmbH & Co. KG