Cultega Act T SMC PAW 600 ETDI KL 01

TOC: 7855559

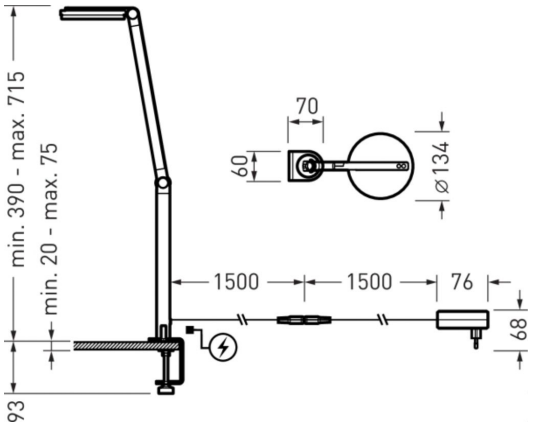



Produktmerkmale und Kenndaten

Leuchtentyp	Kompakte Tischleuchte mit einem flachen, runden Leuchtenkopf, drei Justiergelenken und Befestigungsklemme.		
Montageart	Aufstellen		
Leuchtenoptik	Mit prismierter Abdeckung für optimale Lichtverteilung.		
LED-System	HCL-Channel 1	HCL-Channel 2	HCL-MAX
Anschlussleistung	8,50 W	7,20 W	8,50 W
Farbtemperatur	2.700 K	6.300 K	4.000 K
Bemessungslichtstrom	650 lm	650 lm	600 lm
Lichtausbeute	76 lm/W	90 lm/W	70 lm/W
Austauschbarkeit Lichtquelle	Ja - austauschbar		
LED-Lebensdauer	L80 (25 °C) = 50.000 h		
Farbwiedergabeindex	90		
Farbtoleranz	3 SDCM		
Photobiologische Klasse	Gruppe 0 - kein Risiko		
Leuchtenfarbe	RAL9016 Verkehrsweiß		
Leuchtenkörper	Leuchtenkörper aus Aluminium-Druckguss.		
Elektrische Ausführung	Mit elektronischem Betriebsgerät, dimmbar (integriert).		
Anschlussart	Netzstecker		
Dimmbereich	1 - 100 %		
Bemessungsfrequenz	50/60 Hz		
Bemessungsspannung	220 - 240 V		
Schutzart	IP20		
Schutzklasse	II		
Schlagfestigkeit IK	IK02		
Glühdrahtbeständigkeit	650 °C		
Umgebungstemperatur	25 °C		
Max. Leuchten an B10	10		
Max. Leuchten an B16	16		
Max. Leuchten an C10	16		
Max. Leuchten an C16	25		
Länge-Netto	134 mm		
Breite-Netto	134 mm		
Höhe-Netto	808 mm		
Gewicht	1,4 kg		

Alle technischen Daten sowie Gewichts- und Maßangaben sind sorgfältig erstellt. Irrtum vorbehalten. Produktabbildungen sind beispielhaft und können vom Original abweichen. Änderungen, die dem Fortschritt dienen, behalten wir uns vor.

Lichtverteilungskurven

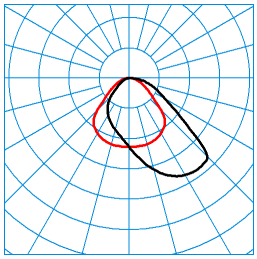

Cultega Act T SMC PAW 600 ETDI KL 01 (ACTDWW)
TX280845

C0 - C180
C90 - C270

DIN 5040: A40
UTE: 1,00 D
CEN Flux Code: 54 85 97 100 100

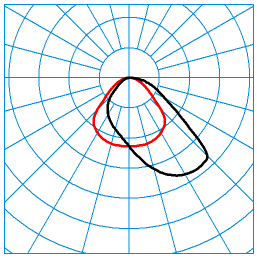

Cultega Act T SMC PAW 600 ETDI KL 01 (ACTDCW)
TX280856

C0 - C180
C90 - C270

DIN 5040: A40
UTE: 1,00 D
CEN Flux Code: 54 85 97 100 100

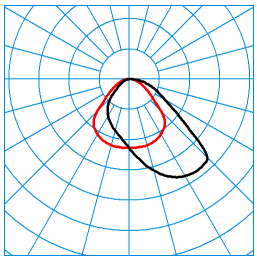

Cultega Act T SMC PAW 600 ETDI KL 01 (ACTDSU)
TX280865

C0 - C180
C90 - C270

DIN 5040: A40
UTE: 1,00 D
CEN Flux Code: 54 85 97 100 100

Lieferbares Zubehör

Material	Bezeichnung
 **Cultega T NT** 7856300	Netzteil der Cultega Tischleuchte. Zum Ersatz oder Austausch.
 **Cultega T FP 01** 7855700	Fußplatte der Cultega Tischleuchte. Zum Ersatz oder Austausch. Farbe weiß.
 **Cultega T FP 05** 7855800	Fußplatte der Cultega Tischleuchte. Zum Ersatz oder Austausch. Farbe schwarz.
 **Cultega T KL 01** 7855900	Tischklemme der Cultega Tischleuchte. Zum Ersatz oder Austausch. Farbe weiß.
 **Cultega T KL 05** 7856000	Tischklemme der Cultega Tischleuchte. Zum Ersatz oder Austausch. Farbe schwarz.

Ausschreibungstext

Kompakte Tischleuchte mit einem flachen, runden Leuchtenkopf, drei Justiergelenken und Befestigungsklemme. Leuchte mit Active-Ausstattung zur Steuerung der Lichtfarbe mittels separatem Steuergerät. Die Steuerung kann mittels App oder manuell über die Bedienelemente am Leuchtenkopf erfolgen. Geeignet zur Beleuchtung einer Fläche RF3 nach DIN 5035-8 mit bis zu 500lx ohne Zusatzbeleuchtung. In Verbindung mit Allgemeinbeleuchtung (500lx) werden für bürospezifische Sehaufgaben modifizierte Beleuchtungsstärken nach DIN EN 12464-1:2021 von bis zu 1000lx auf der Fläche RF3 erreicht. Deckenleuchten mit optionaler Lightgrid-Ausstattung können mit der Tischleuchte zur Synchronisation der Lichtfarbe vernetzt werden. Mit Tischklemme zur Befestigung der Leuchte am Rand einer massiven, tragfähigen Oberfläche mit einer Materialstärke von 20 mm - 75 mm und ca. 100 mm Klemmtiefe. Die Leuchte ist um 180° drehbar. Die Oberfläche des Befestigungsbereiches ist durch Gummipuffer geschützt. Mit prismierter Abdeckung für optimale Lichtverteilung. Mit direkter, asymmetrisch breit strahlender Lichtstärkeverteilung. Blendungsbewertung nach UGR-Einstufung (EN 12464-1) < 16. Nachfolgende Angaben zum Leuchtenlichtstrom und der Systemanschlussleistung beziehen sich auf den Betrieb dieser Leuchte mit dynamisch einstellbarer Lichtfarbe (HCL) im Betriebsmodus Lichtfarbe warmweiß (2700 K). Bemessungslichtstrom 650 lm, Bemessungsleistung 8,50 W, Leuchten-Lichtausbeute 76 lm/W. Lichtfarbe variabel (warmweiß - tageslichtweiß), ähnlichste Farbtemperatur (CCT) variabel (2700 K - 6000 K), allgemeiner Farbwiedergabeindex (CRI) R_a > 90. Farborttoleranz (initial MacAdam) ≤ 3 SDCM, Mittlere Bemessungslebensdauer L80(t_q 25 °C) = 50.000 h. Die Lichtquelle ist entsprechend der Ökodesign-Anforderungen (VO (EU) 2019/2020) austauschbar. Leuchtenkörper aus Aluminium-Druckguss. Oberfläche feinstruktur-pulverbeschichtet, Farbe weiß. (RAL 9016). Maße Leuchtenkopf Ø 134 mm x 23 mm, Leuchtenhöhe (stufenlos einstellbar) 390 mm - 715 mm. Schutzklasse (EN 61140): II, Schutzart (DIN EN 60529): IP20, Stoßfestigkeitsgrad nach IEC 62262: IK02, Prüftemperatur Glühdrahttest gemäß IEC 60695-2-11: 650 °C. Gewicht: 1,4 kg. Das Steckernetzteil (Euro-Anschlusstecker Typ C, EN 50075) ist mit einer

Alle technischen Daten sowie Gewichts- und Maßangaben sind sorgfältig erstellt. Irrtum vorbehalten. Produktabbildungen sind beispielhaft und können vom Original abweichen. Änderungen, die dem Fortschritt dienen, behalten wir uns vor.

Anschlussleitung und Kupplung zur Verbindung mit der Leuchtenleitung ausgestattet. Die Leitungsführung erfolgt komplett innerhalb des Leuchtenkörpers, die Anschlussleitung wird über eine Kunststoffverklemmung sicher ausgeführt. Die rückseitig ausgeführte Anschlussleitung (1500 mm) wird mittels Steckverbindung mit der Anschlussleitung des Netzteils (1500 mm) verbunden. Die Gesamtleitungslänge des Anschlusses beträgt 3000 mm. Mit elektronischem Betriebsgerät, dimmbar (integriert). Das Betriebsgerät ist entsprechend der Ökodesign-Anforderungen (VO (EU) 2019/2020) austauschbar. Mit integriertem Steuergerät zur tages- und jahreszeitzeitabhängigen Steuerung der Lichtfarbe (Circadian-Steuerung). Bedienung über 2 Taster (Ein/Aus/Helligkeit/Lichtfarbe/HCL Kurve). Mit Status LED zur Anzeige der Betriebsart. Mit Smart-Connect-Ausstattung zur Kombination mit einem LiveLink Lightgrid Controller. Das Produkt erfüllt die grundlegenden Anforderungen der anwendbaren EU-Richtlinien und des Produktsicherheitsgesetzes und trägt die CE-Kennzeichnung.

Zusatzinformation

Das Steckernetzteil, Bodenplatte oder Klemmvorrichtung sind im Lieferumfang enthalten. Diese Komponenten stehen zum Austausch oder als Ersatz zur Verfügung.

EPREL ID

D: 87200007

Alle technischen Daten sowie Gewichts- und Maßangaben sind sorgfältig erstellt. Irrtum vorbehalten. Produktabbildungen sind beispielhaft und können vom Original abweichen. Änderungen, die dem Fortschritt dienen, behalten wir uns vor.