Mirona Fit BS TB 26000-840 ETDD EasyAir

TOC: 7707851

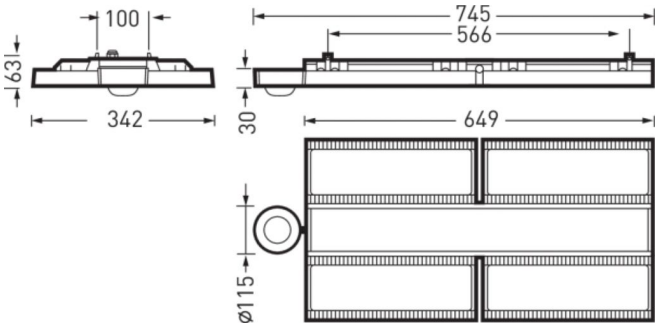



Produktmerkmale und Kenndaten

Leuchtentyp	LED-Hallenstrahler.
Montageart	Anbau|Abhängen
Leuchtenoptik	Optisches System aus einer PC-Linsenoptik zusammengesetzt.
Anschlussleistung	173 W
Leistungsfaktor	0,95
Farbtemperatur	4.000 K
Bemessungslichtstrom	25.500 lm
Lichtausbeute	147 lm/W
Austauschbarkeit Lichtquelle	Nein - Schutz gegen Eindringen
LED-Lebensdauer	L80 (45 °C) = 50.000 h
Farbwiedergabeindex	80
Farbtoleranz	3 SDCM
Photobiologische Klasse	Gruppe 1 - geringes Risiko
Leuchtenfarbe	RAL9016 Verkehrsweiß
Leuchtenkörper	Robuster Aluminium-Druckguss-Körper mit integrierten Kühlrippen.
Elektrische Ausführung	Mit 2 elektronischen Betriebsgeräten, digital dimmbar (DALI).
Anschlussart	Anschlussleitung
Dimmbereich	1 - 100 %
Monitoring Ready	Auf Anfrage
Bemessungsfrequenz	50/60 Hz
Bemessungsspannung	220 - 240 V
Klirrfaktor (THD) < %	14 %
Schutzart	IP65
Schutzklasse	I
Schlagfestigkeit IK	IK06
Glühdrahtbeständigkeit	850 °C
Umgebungstemperatur	-30 - 45 °C
Max. Leuchten an B10	3
Max. Leuchten an B16	6
Max. Leuchten an C10	6
Max. Leuchten an C16	10
Länge-Netto	769 mm
Breite-Netto	342 mm
Höhe-Netto	63 mm
Gewicht	7,4 kg

Alle technischen Daten sowie Gewichts- und Maßangaben sind sorgfältig erstellt. Irrtum vorbehalten. Produktabbildungen sind beispielhaft und können vom Original abweichen. Änderungen, die dem Fortschritt dienen, behalten wir uns vor.

Lichtverteilungskurven

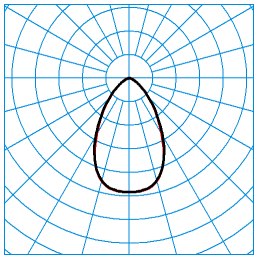

Mirona Fit BS TB 26000-840 ETDD EasyAir
TX199577

C0 - C180
C90 - C270

UGR I = 22,0
UGR q = 21,5
DIN 5040: A60
UTE: 1,00 B
CEN Flux Code: 76 95 100 100 100 0 0 0 0

Lieferbares Zubehör

	Material	Bezeichnung
	**Mirona Fit AMB/13000/26000** 6887900	Deckenbefestigungszubehör für Leuchten der Baugröße 10000-26000 lm, 2-teilig.
	**Mirona Fit AKY K** 6888200	Kettenaufhängungsset für LED-Hallenleuchte Mirona Fit.
	**Mirona Fit DSY K** 6888300	Seilabhängungsset LED-Hallenleuchte Mirona Fit, für Abhängelängen bis 1000 mm.
	**LMS IR Dongle v2 Phi 9290 016 789 vp** 7676000	Programmiergerät Mirona Fit... EasyAir

Ausschreibungstext

LED-Hallenstrahler. Leuchte mit begrenzter Oberflächentemperatur gemäß DIN EN 60598-2-24 für den Einsatz in feuergefährdeten Betriebsstätten geeignet (D-Kennung). Zur Deckenmontage sowie abgehängten Montage über optionales Zubehör geeignet. Optisches System aus einer PC-Linsenoptik zusammengesetzt. Mit tief-breit strahlender Lichtstärkeverteilung. Bemessungslichtstrom 25500 lm, Bemessungsleistung 173,00 W, Leuchten-Lichtausbeute 147 lm/W. Lichtfarbe neutralweiß, ähnlichste Farbtemperatur (CCT) 4000 K, allgemeiner Farbwiedergabeindex (CRI) R_a > 80. Farborttoleranz (initial MacAdam) ≤ 3 SDCM, Mittlere Bemessungslebensdauer L80(t_q 45 °C) = 50.000 h. Robuster Aluminium-Druckguss-Körper mit integrierten Kühlrippen. Oberfläche weiß beschichtet (RAL 9016). Maße (L x B): 769 mm x 342 mm, Leuchtenhöhe 63 mm. Zulässige Umgebungstemperatur (ta): -30 °C - +45 °C. Schutzklasse (EN 61140): I, Schutzart (DIN EN 60529): IP65, Stoßfestigkeitsgrad nach IEC 62262: IK06, Prüftemperatur Glühdrahttest gemäß IEC 60695-2-11: 850 °C. Gewicht: 7,4 kg. Mit 2 elektronischen Betriebsgeräten, digital dimmbar (DALI). Die Leuchte kann auf Anfrage mit der Funktionalität Monitoring ready (MOR) ausgestattet werden. Mit PIR-Sensor und Wireless-Steuergerät, ZigBee-Mesh-Netzwerk. PIR-Sensor zur Anwesenheitserfassung und Tageslichtregelung.Mit integriertem Wireless-Steuergerät (Sender und Empfänger) zur Ansteuerung von bis zu 40 kompatiblen Teilnehmern im Funk-Netzwerk (6 Zonen). Das Wireless-Steuergerät zur Kommunikation (bidirektional) mit kompatiblen Leuchten ist integriert. Das Steuergerät dient zum Aufbau eines ZigBee-Mesh-Netzwerkes mit einer Signalreichweite von mindestens 15 m. Der integrierte Passiv-Infrarot-Anwesenheitssensor mit 2 hochsensiblen Pyrosensoren kann wahlweise automatisch (automatisch Ein, automatisch Aus) oder halbautomatisch (automatisch Aus, manuell Ein) betrieben werden. Die Ausschaltverzögerung ist einstellbar. Die Einstellung erfolgt mittels Programmiergerät (IR-Dongle für Smartphone mit Android Betriebssystem).. Der maximal Präsenzbereich mit einem Durchmesser von 16 m wird bei einer Montagehöhe von 16 m erreicht. Zulässige Montagehöhe: 5 m -16 m. Die Parametrierung und Adressierung des Systems erfolgt mittels IR-Dongle v2.0 (EOC 871 869 961 181100). Die App verfügt über eine graphische Oberfläche für Tablet-PCs/Smartphone mit Betriebssystem Android. Das Produkt erfüllt die grundlegenden Anforderungen der anwendbaren EU-Richtlinien und des Produktsicherheitsgesetzes und trägt die CE-Kennzeichnung.

EPREL ID

D: 85401288

Alle technischen Daten sowie Gewichts- und Maßangaben sind sorgfältig erstellt. Irrtum vorbehalten. Produktabbildungen sind beispielhaft und können vom Original abweichen. Änderungen, die dem Fortschritt dienen, behalten wir uns vor.