Jovie 50-AB2L-ML-LR/1650-4200-740 4G1 ET

TOC: 7522240

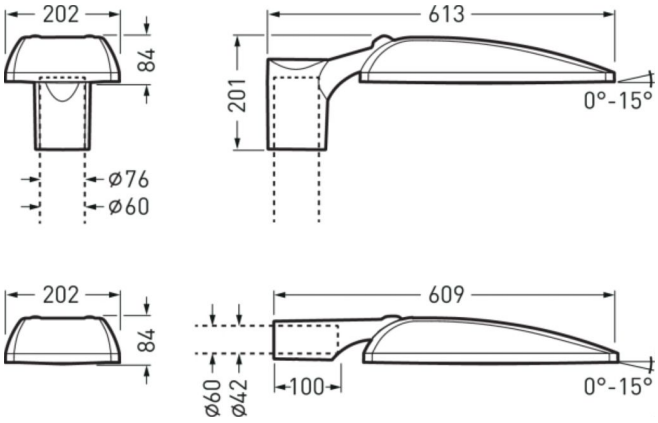



Produktmerkmale und Kenndaten

Leuchtentyp	Vielseitige Mast-Außenleuchte in reduzierter, internationaler Formensprache und flacher Bauform.	
Leuchtmittel	LED-System bestehend aus 2 MLT-LED-Modulen mit jeweils 4 LED.	
Montageart	Outdoor Mastansatz|Outdoor Mastaufsatz	
Leuchtenoptik	In MLT-Ausführung (Multi-Lens-Technologie), bestehend aus hocheffizienten, UV- und temperaturbeständigen Linsensystemen in Vierfachanordnung.	
LED-System	CLO-Anfangswert	CLO-Endwert
Anschlussleistung	36 W	38 W
Leistungsfaktor	0,95	
Anschlussleistung, reduziert	19,0 W	
Farbtemperatur	4.000 K	4.000 K
Bemessungslichtstrom	4.200 lm	4.200 lm
Lichtausbeute	116 lm/W	110 lm/W
Austauschbarkeit Lichtquelle	Ja - austauschbar	
LED-Lebensdauer	LCLO (25 °C) = 100.000 h	
Farbwiedergabeindex	70	
Farbtoleranz	5 SDCM	
Photobiologische Klasse	Gruppe 2 - mittleres Risiko	
Leuchtenfarbe	DB703 Anthrazit	
Leuchtenkörper	Leuchtenkörper aus Aluminium-Druckguss.	
Elektrische Ausführung	Mit elektronischem Betriebsgerät, schaltbar.	
DALI-2-Standard EN 62386	Ja	
Stoßspannungsfestigkeit (Differential Mode)	6 kV	
Stoßspannungsfestigkeit (Common Mode)	10 kV	
Leitungsquerschnitt	1,50 mm²	
Anschlussart	Anschlussleitung	
Bemessungsfrequenz	50/60 Hz	
Bemessungsspannung	220 - 240 V	
Klirrfaktor (THD) < %	10 %	
Schutzart	IP66	
Schutzklasse	II	
Schlagfestigkeit IK	IK09	
Glühdrahtbeständigkeit	650 °C	
Umgebungstemperatur	25 °C	
Max. Leuchten an B10	17	
Max. Leuchten an B16	28	
Max. Leuchten an C10	29	
Max. Leuchten an C16	48	
Länge-Netto	450 mm	
Breite-Netto	202 mm	
Höhe-Netto	84 mm	
Gewicht	4,4 kg	

Alle technischen Daten sowie Gewichts- und Maßangaben sind sorgfältig erstellt. Irrtum vorbehalten. Produktabbildungen sind beispielhaft und können vom Original abweichen. Änderungen, die dem Fortschritt dienen, behalten wir uns vor.

Lichtverteilungskurven

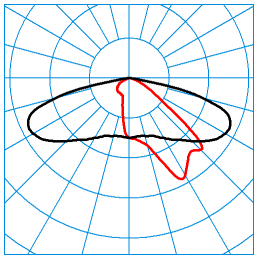

Jovie 50-AB2L-ML-LR/1650-4200-740 4G1 ET (CLO end value)
TX271477

C0 - C180
C90 - C270

DIN 5040: A30
UTE: 1,00 G
CEN Flux Code: 34 71 96 100 100

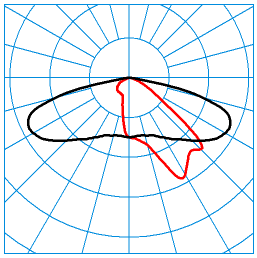

Jovie 50-AB2L-ML-LR/1650-4200-740 4G1 ET (CLO initial value)
TX271570

C0 - C180
C90 - C270

DIN 5040: A30
UTE: 1,00 G
CEN Flux Code: 34 71 96 100 100

Lieferbares Zubehör

Material	Bezeichnung
 **0970/60 Reduzierstück** 2223400	Reduzierstück, für Mastzopf Ø 60 mm.
 **MLT ZAH p4** 6818500	Rückseitige Abschirmung für MLT IQ Linsensysteme. Zubehör zum nachträglichem Einbau in geeigneten Außenleuchten mit Linsenoptiken ABxL, SB3L, RB5L in 4er Anordnung.
0803/2/76-200-42 6824200	Mastaufsatz für Zweifachanordnung, Mastzopf 76 mm, Tragstutzen 42 mm x 200 mm.
0803/3/76-200-42 6824300	Mastaufsatz für Dreifachanordnung, Mastzopf 76 mm, Tragstutzen 42 mm x 2000 mm.
0803/2/76-200-60 6824500	Mastaufsatz für Zweifachanordnung, Mastzopf 76 mm, Tragstutzen 60 mm x 200 mm.
0803/3/76-350-60 6824900	Mastaufsatz für Dreifachanordnung, Mastzopf 76 mm, Tragstutzen 60 mm x 350 mm.
 **Jovie Z MB D76 26** 7256600	Mastbefestigung für Leuchten der Baureihe Jovie 50/70. Aus Aluminium-Druckguss. Farbe anthrazit, ähnlich DB703 mit Metalleffekt, hochwetterfest, pulverbeschichtet.
 **Jovie A Z MB D42 26** 7256500	Mastbefestigung für Leuchten der Baureihe Jovie 50/70. Farbe anthrazit, ähnlich DB703 mit Metalleffekt, hochwetterfest.
 **Jovie A Z MB D60 26** 7372000	Mastbefestigung für Leuchten der Baureihe Jovie 50/70. Farbe anthrazit, ähnlich DB703 mit Metalleffekt, hochwetterfest.
 **Jovie Z MB D60 26** 7372100	Mastbefestigung für Leuchten der Baureihe Jovie 50/70. Aus Aluminium-Druckguss. Farbe anthrazit, ähnlich DB703 mit Metalleffekt, hochwetterfest, pulverbeschichtet.
 **0803WB-R/100-42 26** 7353000	Dekorative Wandbefestigung aus Aluminiumguss. Farbe anthrazit, mit Metalleffekt, hochwetterfest, (DB 703)., (DB 703).
 **MLT ZAS G4 p4** 7851000	Seitliche Abschirmung für MLT IQ Linsensysteme. Zubehör zum nachträglichem Einbau in technische und dekorative Außenleuchten mit Linsenoptiken ABxL, AMxL, SB3L, RBxL.

Alle technischen Daten sowie Gewichts- und Maßangaben sind sorgfältig erstellt. Irrtum vorbehalten. Produktabbildungen sind beispielhaft und können vom Original abweichen. Änderungen, die dem Fortschritt dienen, behalten wir uns vor.

Ausschreibungstext

Vielseitige Mast-Außenleuchte in reduzierter, internationaler Formensprache und flacher Bauform. Mit Leistungsreduzierung über Steuerphase. Das Abschalten einer Steuerphase bewirkt eine Einstellung des Leuchtenlichtstroms auf 50 %. In Kombination mit der separat zu bestellenden Mastbefestigung als Mastaufsatzleuchte (Zopfmaß Ø 76 mm / Ø 60 mm, Jovie Z MB D...) oder Mastansatzleuchte (Zopfmaß Ø 42 mm / Ø 60 mm, Jovie A Z MB D...) zu verwenden. Die Neigung des Leuchtenkopfs ist 4-fach einstellbar (0° / 5° / 10° / 15°). In MLT-Ausführung (Multi-Lens-Technologie), bestehend aus hocheffizienten, UV- und temperaturbeständigen Linsensystemen in Vierfachanordnung. Mit asymmetrisch breit strahlender Lichtstärkeverteilung. Zur Beleuchtung von Straßen nach P-Beleuchtungsklassen. Zur flexiblen Anpassung an kundenspezifische Beleuchtungsaufgaben stehen weitere Abstrahlcharakteristiken zur Verfügung. Leuchtenlichtstrom einstellbar (NFC). LED-System bestehend aus 2 MLT-LED-Modulen mit jeweils 4 LED. Minimaler Leuchten- Lichtstrom 4200 lm, Bemessungsleistung 36,00 W. Maximaler Leuchten-Lichtstrom 4200 lm , Bemessungsleistung 38,00 W. Leuchten-Lichtausbeute 116 lm/W. Lichtfarbe neutralweiß, ähnlichste Farbtemperatur (CCT) 4000 K, allgemeiner Farbwiedergabeindex (CRI) R_a > 70. Farborttoleranz (initial MacAdam) ≤ 5 SDCM, Weitere LED-Lichtfarben auf Anfrage verfügbar. Mittlere Bemessungslebensdauer L_{CLO} (t_q 25 °C) = 100.000 h. Die Lichtquelle ist entsprechend der Ökodesign-Anforderungen (VO (EU) 2019/2020) austauschbar. Leuchtenkörper aus Aluminium-Druckguss. Farbe anthrazit, ähnlich DB703 mit Metalleffekt, hochwetterfest, pulverbeschichtet. Seewetter geeignete Beschichtung auf Anfrage. Mit PMMA-Abschlussscheibe, bedruckt. Abschlussscheibe auf Kundenwunsch individuell bedruckbar. Sichtbares, gegen Witterungseinflüsse geschütztes Label hinter der Abschlussscheibe auf Anfrage. Schutzklasse (EN 61140): II, Schutzart (DIN EN 60529): IP66, Stoßfestigkeitsgrad nach IEC 62262: IK09. Mast auf Anfrage erhältlich. Windangriffsfläche fw 0,100 m^2 . Gewicht: 4,4 kg. Der Anschluss der Leuchte erfolgt ohne Öffnen des Leuchtenkörpers durch die nach außen ausgeführte Anschlussleitung. Länge der Anschlussleitung: 8,0 m. Mit elektronischem Betriebsgerät, schaltbar. Betriebsgerät gemäß DALI-2-Standard (EN 62386). Das Betriebsgerät ist entsprechend der Ökodesign-Anforderungen (VO (EU) 2019/2020) austauschbar. Stoßspannungsfestigkeit 10 kV. Parametrierbares Vorschaltgerät mit Lichtstromkonstanthaltung (CLO). Anschlussleistung am Ende der Lebensdauer: 38,00 W. Das Produkt erfüllt die grundlegenden Anforderungen der anwendbaren EU-Richtlinien und des Produktsicherheitsgesetzes und trägt die CE-Kennzeichnung. Zusätzlich ist die Leuchte durch eine unabhängige Prüfstelle ENEC-zertifiziert.

Zusatzinformation

Hinweis zur Planung:
Die Leuchte erfüllt die Anforderungen der EN 60598 und ist ausgelegt für Einwirkungen durch Wind nach EN 1991(Eurocode) mit einer Basiswindgeschwindigkeit von bis zu 30m/s (entspricht Windzone 4 in Deutschland) in der Geländekategorie 1. Berücksichtigt sind dabei eine Schneelast (bis zu 1kN/m^2) und Vereisung (bis zu 2 cm) bei einer Lichtpunkthöhe gemäß Montageanleitung. Nicht berücksichtigt sind exponierte Standorte (z.B. Brücken, Montage auf Gebäuden oder direkt neben Bahngleisen). Anpralllasten sind nicht berücksichtigt.

EPREL ID

D: 4062172249188 (LS_SHZ_600934)

86005018-00

Alle technischen Daten sowie Gewichts- und Maßangaben sind sorgfältig erstellt. Irrtum vorbehalten. Produktabbildungen sind beispielhaft und können vom Original abweichen. Änderungen, die dem Fortschritt dienen, behalten wir uns vor.