siteco

Bestell-Nr.: 59MQ11005021 | **GTIN (EAN):** 4058352465325

Produktbeschreibung: Apol-s,Einb.Rahmen,f.Leu.M625

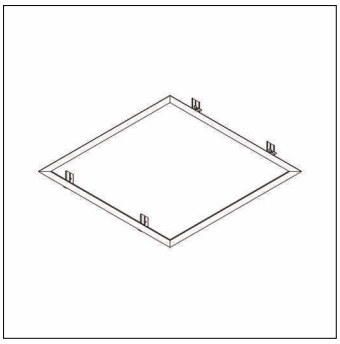

Apollon square, Deckeneinbaurahmen, Montageart: Einbau, Einbau-Rahmen, aus Stahlblech, verkehrsweiß (RAL 9016), Länge: 662mm, Breite: 662mm, Höhe: 58mm, Verpackungseinheit: 1 Stück

Gew. (kg):	0,5
GTIN (EAN):	4058352465325

Bei der Ausführungsplanung zur Elektroinstallation ist zwingend die Montageanleitung zu beachten (zu finden unter www.siteco.com)
Toleranzen bezogen auf thermische, elektrische und photometrische Daten entsprechend IEC 62722
Stand 31.10.2025 - Änderungen und Irrtümer vorbehalten - Vergewissern Sie sich, dass Sie immer den neuesten Stand verwenden -

Siteco GmbH • Georg-Simon-Ohm-Str. 50 • D-83301 Traunreut • Fon +49(8669)33-0 • Fax +49(8669)33-397 • eMail info@siteco.de • Internet www.siteco.com

siteco

Bestell-Nr.: 59MQ11005021 | **GTIN (EAN):** 4058352465325

Technische Detailbeschreibung: Apol-s,Einb.Rahmen,f.Leu.M625

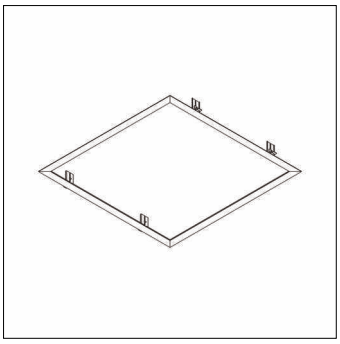

Kenndaten
- Produkttyp: Deckeneinbaurahmen
- Produktname: Apollon square
- Bestell-Nr.: 59MQ11005021

Material, Farbe
- Einbau-Rahmen: Stahlblech, verkehrsweiß (RAL 9016)
- Farbangabe: verkehrsweiß (RAL 9016)

Montage
- Montageart, Montageort: Einbau, in der Decke

Abmessung, Gewicht
- Länge: 662mm
- Breite: 662mm
- Höhe: 58mm
- Gewicht: 0,5kg
- Zusatz: für Leuchte M625

Bei der Ausführungsplanung zur Elektroinstallation ist zwingend die Montageanleitung zu beachten (zu finden unter www.siteco.com)
Toleranzen bezogen auf thermische, elektrische und photometrische Daten entsprechend IEC 62722
Stand 31.10.2025 - Änderungen und Irrtümer vorbehalten - Vergewissern Sie sich, dass Sie immer den neuesten Stand verwenden -

Siteco GmbH • Georg-Simon-Ohm-Str. 50 • D-83301 Traunreut • Fon +49(8669)33-0 • Fax +49(8669)33-397 • eMail info@siteco.de • Internet www.siteco.com