Vertraulich / Confidential
Alle Rechte vorbehalten / all rights reserved © Telegärtner K.Gärtner GmbH D-71144 Steinenbronn Lerchenstrasse 35 Germany Phone: +49 7157/125-0 Fax: +49 7157/125-5120 www.telegaertner.com

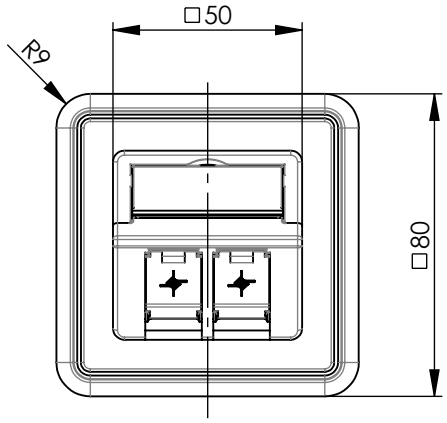

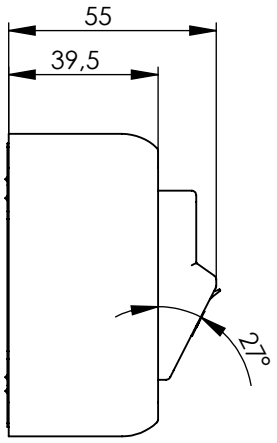

Einbaumaße
mounting dimension

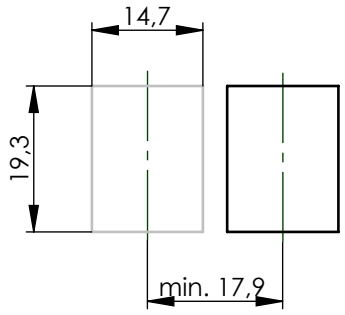

Materialdicke 1,5 mm
wall thickness 1,5 mm

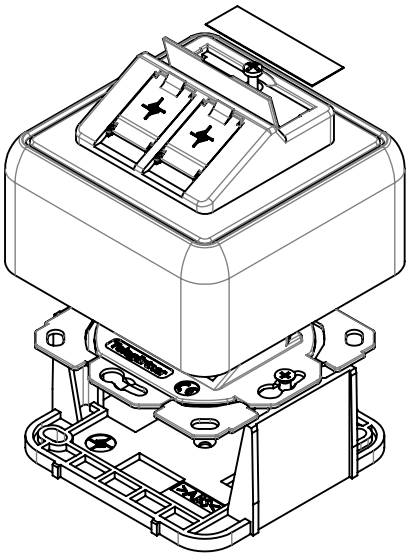

TG-Artikelnummer TG part number	Newlec-Nummer Newlec number	Bezeichnung: Description:	Farbe: Colour:	RAL:
100021406	5029325	CU-MC 80x80 2x uneqp 30 SM plwt	alpinweiß / alpine white	RAL 9016
100021407	5029324	CU-MC 80x80 2x uneqp 45 SM plwt	perlweiß / pearl white	RAL 1013

Verpackung		**Packing**
5 Modul-Aufnahmen in einem Karton mit Etikett		5 face plates in a box with label
Montageanleitung siehe	www.telegaertner.com	Mounting instructions see

Änd./ *rev. Index*	Änderungs-Nr. / *revision code*	Datum/ *date*	Name/ *name*		Datum/ *date*	Name/ *name*	Gewicht/ weight [g]	Oberfläche/ *surface* [mm²]	Volumen/ *volume* [mm³]	Werkstoff/ *material*
				gez./ *drawn*	26.05.2011	BM				
				gepr./ *appr.*	10.06.2011	HI	ca./approx.	ca./approx.	ca./approx.	Oberfläche/ *finish*

Maßstab/ *scale*: 1:2

Benennung/ *title*: CU-MC 80x80 2x uneqp 30 SM plwt

CU-MC 80x80 2x uneqp 30 SM plwt

Telegärtner

Allgemeintoleranz Maße/ *general tol. for dimensions*: für Winkel mit Schenkel <1mm / for angle with side length <1mm

Allgemeintoleranz Form und Lage / *general tolerances for geometrical features*: DIN ISO 1101 — Tol. x + Tol. y: Summe der Toleranz zweier anwendbarer Maße / Sum of the tolerance of two applicable dimensions

Unterl./ *doc. type*: CUG

Materialnr./ material *no.*: 100021406

Ersatz für/ *replaces*

PDM Nr./ *pdm no.*: H02000N0092

Maße/ *dimensions*: mm

Original : DIN A4

Blatt/ *sheet* 1 von/ *of* 2

Technische Daten / Technical Data

Mechanische Eigenschaften		Mechanical Characteristics
Werkstoffe		**Materials**
Klarsichtabdeckung	PC glasclar / PC crystal clear	Transparent cover
Kennzeichnungsstreifen	Papier / paper	Marking stripe
Staubschutzklappe	ABS	Dust protection flap
Zentralplatte aufbauend	ABS	Face plate projecting
Aufputzabdeckung	ABS	Surface cover
Modulhalter	Zinkdruckguß / zinc diecast	Module holder
Schraube	Stahl verzinkt / steel zinc plated	Screw
Geräteeinbauträger	ABS	Surface mount frame
Umweltanforderungen		**Environmental Requirements**
Schutz vor Eindringen		**Protection against ingress**
Eindringen von Teilchen	IP2X	Particulate ingress
Wasser / Untertauchen	IPX0	Water / Immersion
Klimatisch und chemisch		**Climatical and chemical**
Umgebungstemperatur	-40 °C bis / to +70 °C	Ambient temperature
Normen		**Standards**
IP-Schutzarten	IEC 60529	Degrees of protection provided by enclosures (IP code)

Vertraulich / Confidential
Alle Rechte vorbehalten / all rights reserved © Telegärtner K.Gärtner GmbH D-71144 Steinenbronn Lerchenstrasse 35 Germany Phone: +49 7157/125-0 Fax: +49 7157/125-5120 www.telegaertner.com

Änd./ *rev. Index*	Änderungs-Nr. / *revision code*	Datum/ *date*	Name/ *name*		Datum/ *date*	Name/ *name*	Gewicht/ weight [g]	Oberfläche/ *surface* [mm²]	Volumen/ *volume* [mm³]	Werkstoff/ *material*
				gez./ *drawn*	26.05.2011	BM				
				gepr./ *appr.*	10.06.2011	HI	ca./approx.	ca./approx.	ca./approx.	Oberfläche/ *finish*

Maßstab/ *scale*: 1:1

Benennung/ *title*:
CU-MC 80x80 2x uneqp 30 SM plwt
CU-MC 80x80 2x uneqp 30 SM plwt

Telegärtner

Allgemeintoleranz Maße/ *general tol. for dimensions*: für Winkel mit Schenkel <1mm / for angle with side length <1mm

Allgemeintoleranz Form und Lage / *general tolerances for geometrical features*: DIN ISO 1101 — Tol. x + Tol. y: Summe der Toleranz zweier anwendbarer Maße / Sum of the tolerance of two applicable dimensions

Unterl./ *doc. type*: CUG

Materialnr./ material *no.*: 100021406

Ersatz für/ *replaces*:

PDM Nr./ *pdm no.*: H02000N0092

Maße/ *dimensions*: mm

Original : DIN A4

Blatt/ *sheet* 2 von/ *of* 2