thePrema S360 Slave E UP WH | Artikel-Nr.: 2070630

Funktionsbeschreibung





- Passiv-Infrarot-Präsenzmelder für Deckenmontage
- Quadratischer Erfassungsbereich 360° für sichere und einfache Planung
- Durch werkseitige Voreinstellung sofort betriebsbereit
- Testbetrieb zur Überprüfung von Funktion und Erfassungsbereich
- Erweiterung des Erfassungsbereiches durch Master/Slave oder Master/ Master-Schaltung, maximal 10 Melder können parallel geschaltet werden
- Deckeneinbau in UP-Dose
- Deckenaufbau möglich mit AP-Rahmen
- Benutzer-Fernbedienung theSenda S (optional)
- Management-Fernbedienung SendoPro (optional)
- * Gemäß Garantiebedingungen, siehe www.theben.de/garantie

5 Jahre Garantie *

Technische Daten

Betriebsspannung	110 – 230 V AC ± 10 %
Frequenz	50 – 60 Hz
Empfohlene Montagehöhe	2 – 3 m
Mindesthöhe	> 1,7 m
Montageart	Deckenmontage
Eigenverbrauch	~0,1 W
Art der Lichtmessung	Mischlichtmessung
Leuchtmittel	Glüh-/Halogenlampen, Fluoreszenzlampen, Kompaktleuchtstofflampen, LEDs
Anschlussart	Schraubklemmen
Max. Leitungsquerschnitt	max. 2 x 2,5 mm²
Größe Unterputzdose	Ø 55 mm (NIS, PMI)
Umgebungstemperatur	+0 °C … +50 °C
Schutzart	IP 40 (im eingebauten Zustand)
CE Konformitätserklärung	Dieses Gerät entspricht den Schutzbestimmungen der EMV-Richtlinie 2004/108/EG sowie der NSR 2006/95/EG.

Funktionsbeschreibung

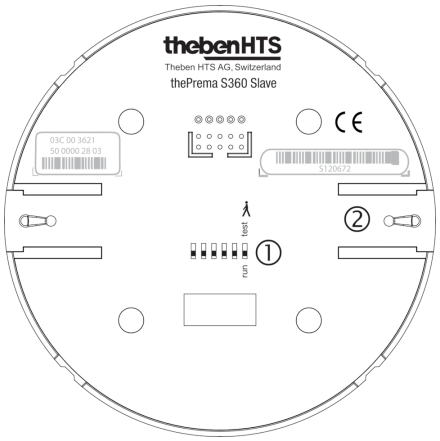

1 DIP-Switch
DIP6 Test Präsenz: normaler Betrieb/ Gehtest
2 Mechanische Sicherheitsverriegelung

Anschlussbilder

Beschaltung

Die Präsenzmelder können als Master und Slave kombiniert werden: Master in Einzelschaltung, Master in Parallelschaltung, Master-Slave Parallelschaltung.
Es können mehrere Taster auf einen Steuereingang geführt werden. Leuchtdruck-Taster nur mit Neutralleiter-Anschluss verwenden.

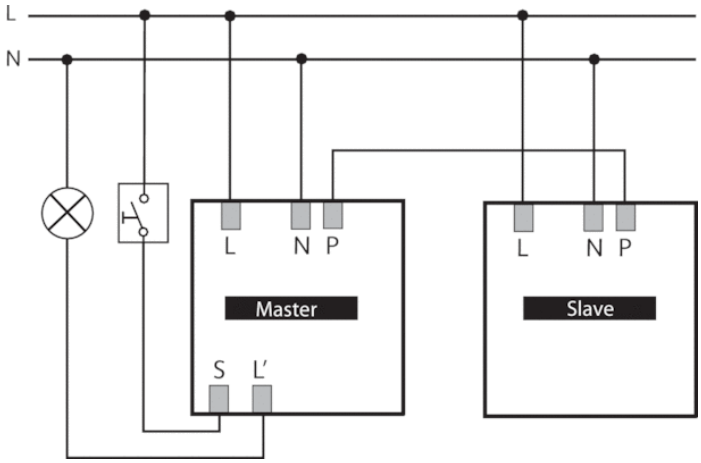

Erfassungsbereich

Der quadratische Erfassungsbereich des Präsenzmelders garantiert eine sichere und einfache Planung. In der Parallelschaltung ermöglichen quadratische Erfassungsbereiche eine vollständige Raumabdeckung. Beachten Sie, dass sitzende und gehende Personen in unterschiedlich grossen Bereichen erfasst werden. Die empfohlene Montagehöhe liegt bei 2,0 m – 3,0 m. Mit zunehmender Montagehöhe verringert sich die Empfindlichkeit des Präsenzmelders. Ab 3 m Montagehöhe sind Gehbewegungen nötig und die Erfassungsbereiche mehrerer Melder sollten sich in den Randzonen überlappen.

Sitzende Personen:

Der Präsenzmelder reagiert sehr sensitiv auf kleinste Bewegungen. Die Angaben beziehen sich auf den reduzierten Erfassungsbereich für Bewegungen auf Tischhöhe (ca. 0,80 m). Ab einer Montagehöhe von > 3 m ist die Erfassungs-Empfindlichkeit reduziert. Stärkere Bewegungen sind für eine eindeutige Erfassung notwendig.

Gehende Personen:

Ausnutzung des gesamten Erfassungsbereichs bei geringer Toleranz im Randgebiet (+/- 0,5m).

Montagehöhe (A)	Sitzend (S)	Gehend (T)
2 m	9 m² | 3 m x 3 m	20 m² | 4,5 m x 4,5 m ± 0,5 m
2,5 m	16 m² | 4 m x 4 m	36 m² | 6 m x 6 m ± 0,5 m
3 m	25 m² | 5 m x 5 m	49 m² | 7 m x 7 m ± 1 m
3,5 m	–	64 m² | 8 m x 8 m ± 1 m

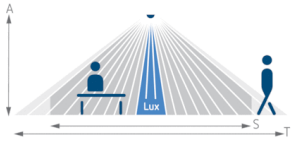

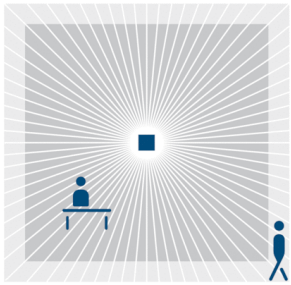

Maßbilder

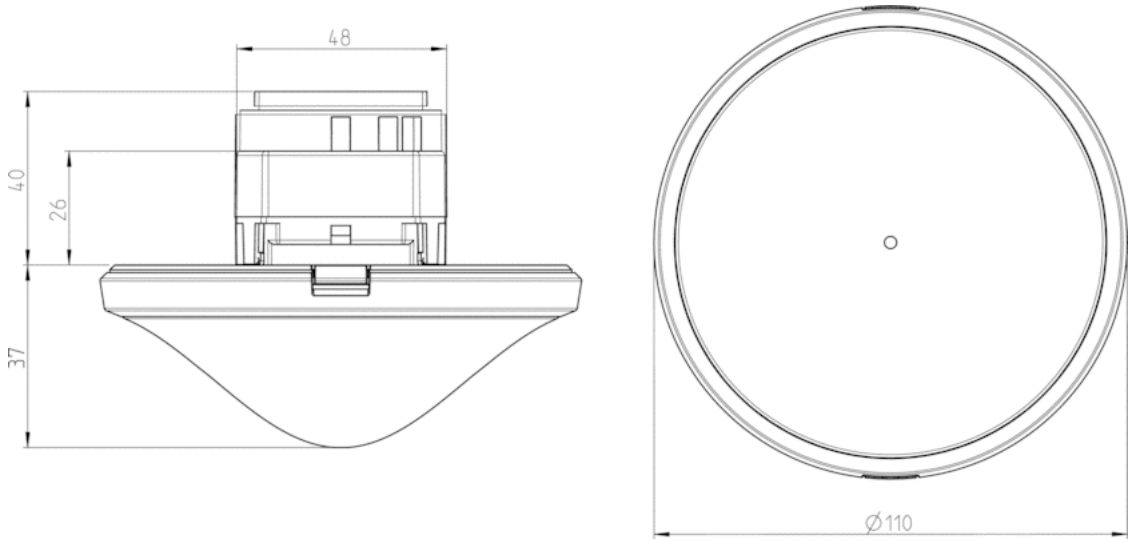

Zubehör

AP-Rahmen 110A WH

- Artikel-Nr.: 9070912
  Details ▸ www.theben.de

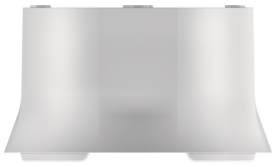

SendoPro 868-A

- Artikel-Nr.: 9070675
  Details ▸ www.theben.de



theSenda P

- Artikel-Nr.: 9070910
  Details ▸ www.theben.de



Decken-Einbaudose 73A

- Artikel-Nr.: 9070917
  Details ▸ www.theben.de



QuickSafe Ballschutzkorb

- Artikel-Nr.: 9070531
  Details ▸ www.theben.de



Produktauswahl

Montageart	Kanal	Betriebsspannung	Farbe	Typ	Artikel-Nr.
Deckenmontage	Licht | Präsenz	110 – 230 V AC	Weiß	thePrema S360 Slave E UP WH	2070630
Deckenmontage	Licht | Präsenz	110 – 230 V AC	Grau	thePrema S360 Slave E UP GR	2070631

Montageart

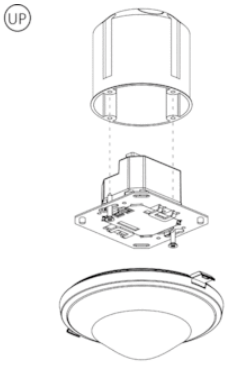

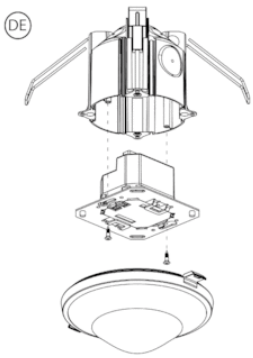

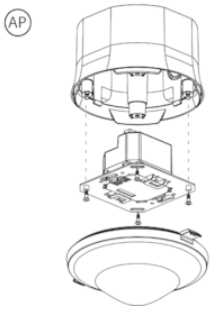

UP-Montage

Die Unterputz-Montage des Melders erfolgt über eine Standard-UP-Einbaudose Größe 1.

Deckeneinbau-Montage

Für einen vereinfachten Deckeneinbau des Melders ist eine Deckeneinbau-Einheit erhältlich (siehe Zubehör). Diese stellt zugleich Zugentlastung und Berührungsschutz sicher. Der Einbaudurchmesser beträgt 72 mm (Bohrdurchmesser 73 mm).

AP-Montage

Für die Aufputz-Montage ist ein AP-Rahmen erhältlich (siehe Zubehör).