Absenkrahmen
LZ46600

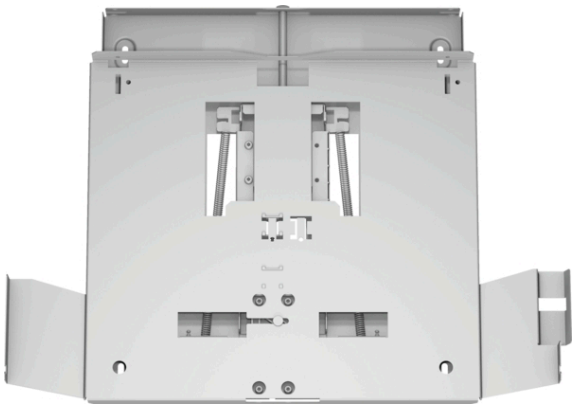

Ausstattung

Technische Daten

Abmessungen des verpackten Gerätes : 85 x 525 x 630
Abmessung der Palette : 140.0 x 80.0 x 120.0
Anzahl Geräte pro Palette : 30
Nettogewicht : 2,8
Bruttogewicht : 4,9
EAN-Nummer : 4242003730737

4 242003 730737

Absenkrahmen
LZ46600

Ausstattung

Sonderzubehör

- Kombinierbar mit Flachschirmhauben
- Der Absenkrahmen läßt die Flachschirmhaube komplett im Oberschrank verschwinden
- Montage direkt an die Küchenwand
- Passend für: 60 cm breite Flachschirmhauben

Absenkrahmen
LZ46600

Maßzeichnungen

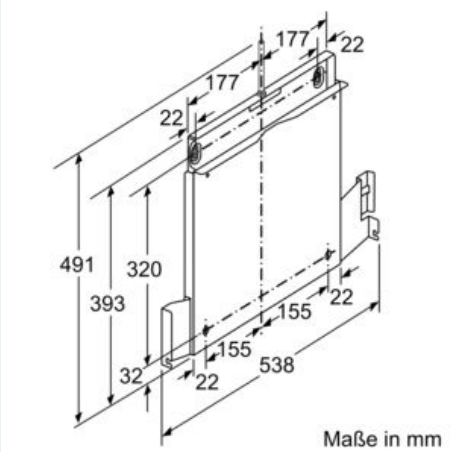

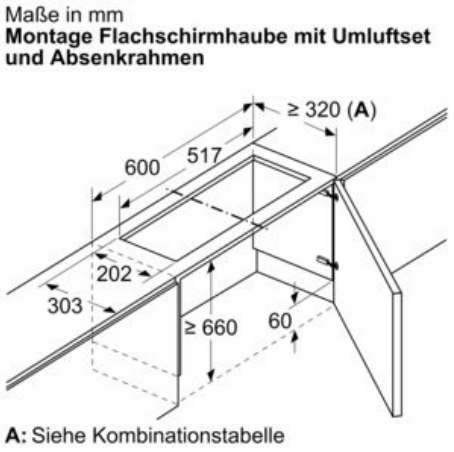

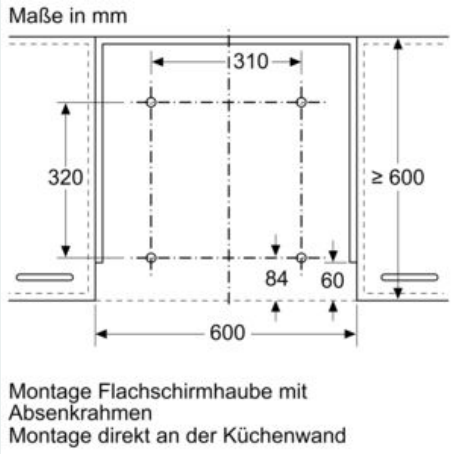

Maße in mm
Kombinationstabelle für 60 cm Flachschirmhaube mit Absenkrahmen

Bauform des Geräts im Schrank	Geräte-Einbautiefe mit Absenkrahmen	Tiefe der Griffleiste (X)	Gesamt-Einbautiefe	Möbelkorpustiefe
Bauform A	301	17	318	≥ 320
	301	20	321	≥ 323
	301	31	332	≥ 334
Bauform B	301	31	332	≥ 334

Bei Einsatz einer Nischenverkleidung >5 mm muss der Absenkrahmen unterfüttert werden.
Die Möbelkorpustiefe muss dementsprechend angepasst werden.

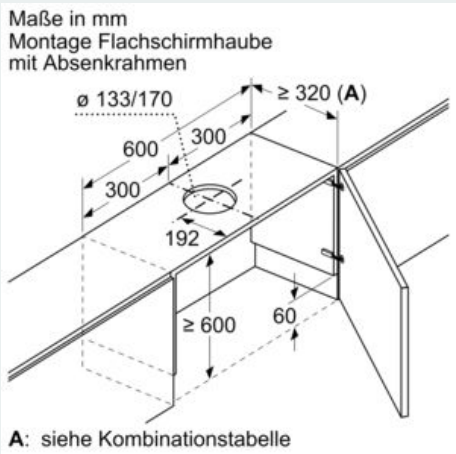

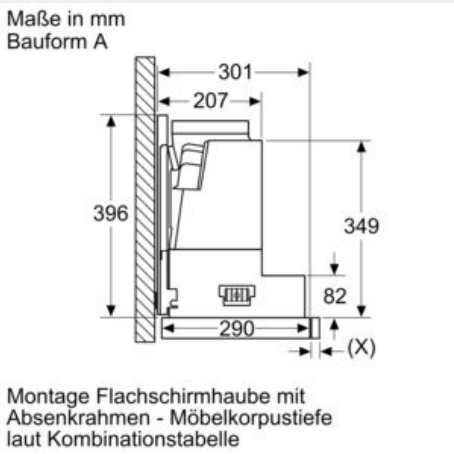

Absenkrahmen
LZ46600

Maßzeichnungen

Maße in mm
Bauform B

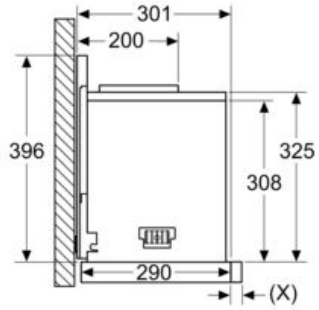

Montage Flachschirmhaube mit Absenkrahmen - Möbelkorpustiefe laut Kombinationstabelle

Maße in mm
Montage Flachschirmhaube mit Umluftset und Absenkrahmen

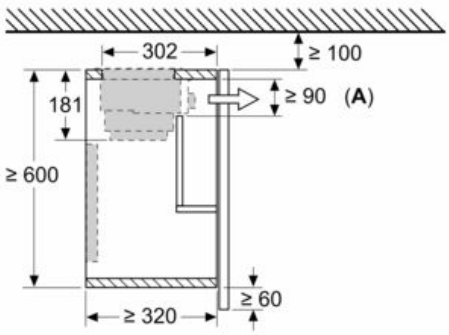

A: Filterwechsel