Serie 6, Wärmepumpentrockner, 9 kg
WQG2450R10

Sonderzubehör

WMZ20600	Wollekorb
WTZ1110	Anschlussgarnitur Kondensat
WTZ2741C	Verbindungssatz
WTZPW20D	Podest mit Auszug, Trockner, cubic

Der Wärmepumpentrockner mit SelfCleaning Condenser spart Energie und sein AutoDry-Sensor weiß, wann Deine Wäsche fertig ist und schont somit Deine Kleidung.

- **Selbstreinigender Kondensator**: spart Zeit und Mühe durch automatische Flusenentfernung.
- **Auto Dry**: trocknet deine Wäsche genau so, wie du es möchtest.
- **Die Option Halbe Beladung optimiert die Einstellungen für Beladung und Dauer bei kleinen Beladungen.**
- **AntiVibration Design**: extrem standfest und besonders leise durch speziellen Vibrationsschutz.
- **Klimafreundlich trocknen mit dem umweltfreundlichsten Kältemittel (R290).**

Technische Daten

Bauform: ..... Freistehend
Arbeitsplatte abnehmbar: ..... Nein
Türanschlag: ..... Rechts
Länge Anschlusskabel: ..... 145.0 cm
Abmessungen des Gerätes (H x B x T): ..... 842x598x613 mm
Nettogewicht: ..... 53.5 kg
Fluorierte Treibhausgase: ..... Nein
Hermetisch geschlossene Einrichtung: ..... Ja
Menge als CO2-Äquivalent: ..... 0.000 t
EAN-Nummer: 4242005337446
Anschlusswert: ..... 800 W
Absicherung: ..... 10 A
Spannung: ..... 220-240 V
Frequenz: ..... 50 Hz
Maximale Beladungsmenge: ..... 9.0 kg
Energieeffizienzklasse[1]: ..... E
Gewichteter Energieverbrauch pro Zyklus (EU 2017/1369): ..... 1.44 kWh/Zyklus
Gewichteter Energieverbrauch pro 100 Zyklen (EU 2017/1369): . 144 kWh/100 Zyklen
Kondensationseffizienz (EU 2017/1369): ..... 86 %
Programmdauer bei halber Kapazität (EU 2017/1369): 2:01
Programmdauer bei Nennkapazität (EU 2017/1369): 2:56

4 242005 337446

[1] Auf einer Energieeffizienzklassen-Skala von A bis G

Serie 6, Wärmepumpentrockner, 9 kg WQG2450R10

Der Wärmepumpentrockner mit SelfCleaning Condenser spart Energie und sein AutoDry-Sensor weiß, wann Deine Wäsche fertig ist und schont somit Deine Kleidung.

Leistung und Verbrauch

- Energieeffizienzklasse[1]: A++
- Stromverbrauch[2]: 258 kWh
- Nennkapazität: 1 - 9 kg
- Programmlaufzeit[3]: 176 min
- Geräuschwert: 64 dB (A) re 1 pW
- Kondensationseffizienzklasse[4]: B
- Kondensationseffizienz[5]: 86 %

Programme

- Standardprogramme: Baumwolle, Pflegeleicht
- Spezialprogramme: Baumwolle, Blusen/Hemden, Baumwolle Eco, Daunen, Feinwäsche, Handtücher, Schnell/Mix, Extra Kurz 40', Sportswear, Decken, Pflegeleicht, Wolle finish, Zeitprogramm warm, Hygiene Plus

Optionen

- Knitterschutz 120 min am Programmende
- Option Halbe Beladung: optimiert die Trocknung bei kleineren Wäscheposten
- TouchControl-Tasten: Bügeltrocken, Schranktrocken, Schranktrocken+, Fertig in, Knitterschutz, Schontrocknen, Signal, Start / Nachlegen / Pause, 24 h Fertig in

Komfort und Sicherheit

- selfCleaning Condenser
- AntiVibration Design: mehr Stabilität und Laufruhe
- Drehwähler
- Großes, übersichtliches LED-Display für Restzeitanzeige und 24 h Endezeitvorwahl, Programmstatus, Zusatzfunktionen.
- Beladungsempfehlung
- Nutzungszähler: Zählt abgeschlossene Programme
- AutoDry: feuchtegesteuerte Trocknungsprogramme
- Sensitive Drying System: große Edelstahltrommel, Mitnehmer im Softdesign
- Kindersicherung
- Signal am Programmende
- Tür silber-schwarzgrau
- Tür rechts angeschlagen
- Metallverschlusshaken
- Kondensat-Ablaufgarnitur

Technische Informationen

- unterschiebbar ab 85 cm Nischenhöhe
- Gerätemaße (H x B): 84.2 cm x 59.8 cm
- Gerätetiefe: 61.3 cm
- Gerätetiefe inkl. Tür: 64.8 cm
- Gerätetiefe mit geöffneter Tür: 109.6 cm
- Wärmepumpentechnologie mit umweltfreundlichem Kältemittel R290

[1] Auf einer Energieeffizienzklasse-Skala von A+++ bis D.

[2] Verbrauch pro Jahr bei 160 Standard-Trocknungszyklen im Standard-Baumwollprogramm bei Voll- und Teil-Befüllung inkl. Verbrauch der Betriebsarten mit geringer Leistungsaufnahme.

[3] Programmdauer des Standard-Baumwollprogramms bei Vollbeladung

[4] Auf einer Kondensationseffizienzklassen-Skala von A bis G

[5] Gewichtete Kondensationseffizienz des Standard-Baumwollprogramms bei vollständiger Befüllung und Teilbefüllung

Serie 6, Wärmepumpentrockner, 9 kg
WQG2450R10

Maße in mm

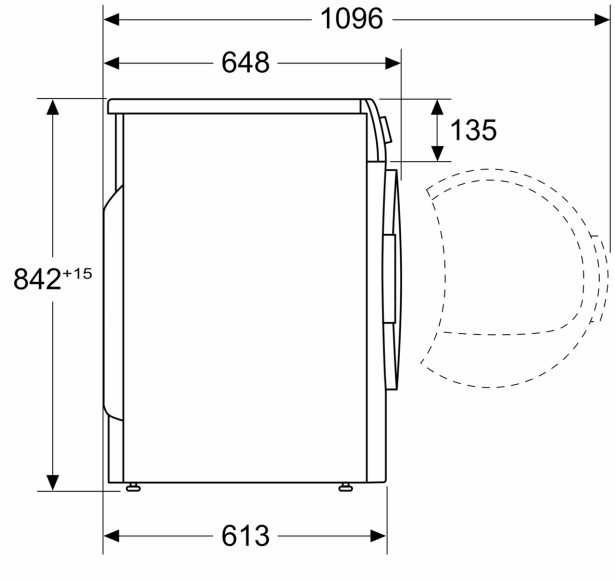
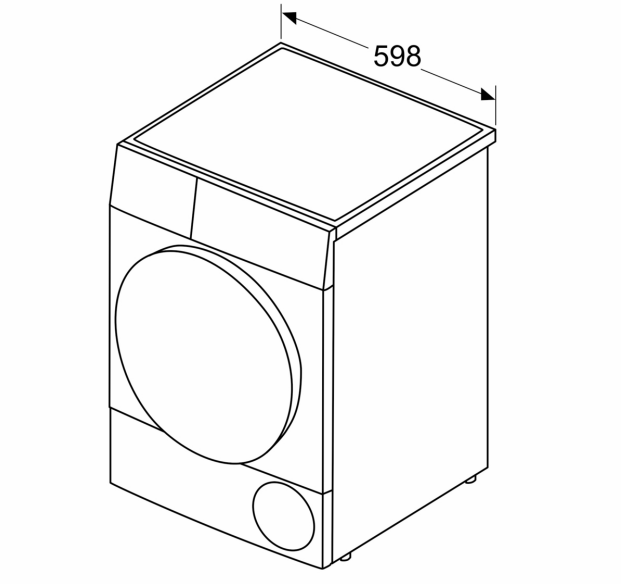
Maße in mm