Product no.: 705327

Dimensions in mm and [inch]

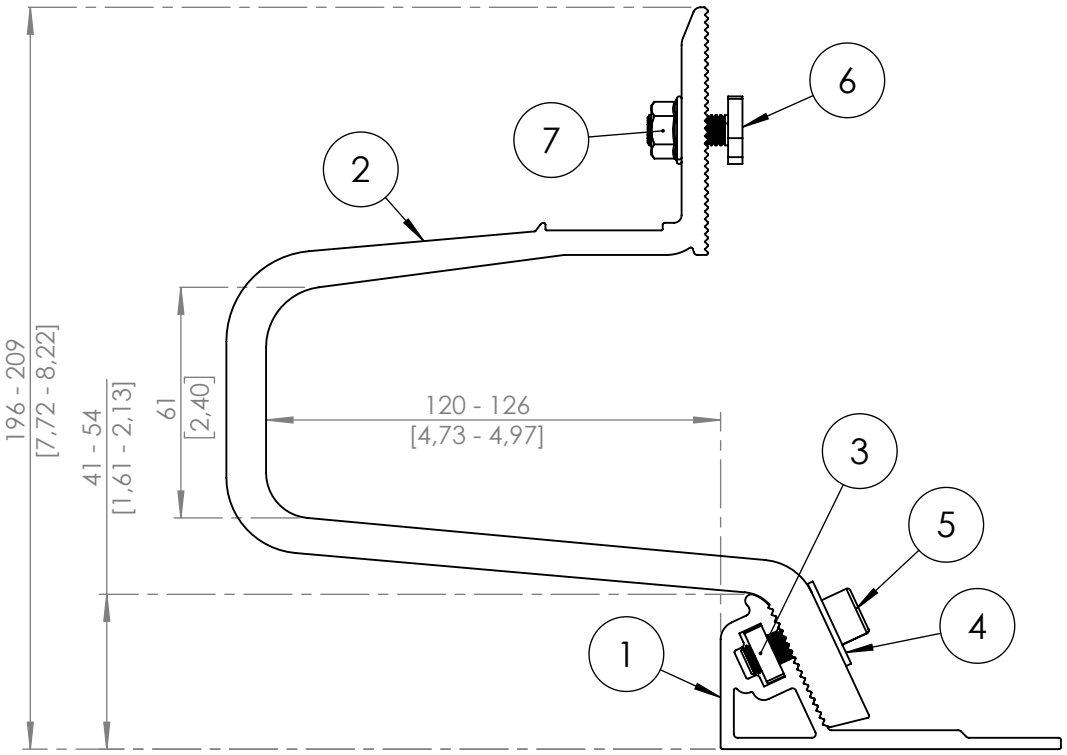

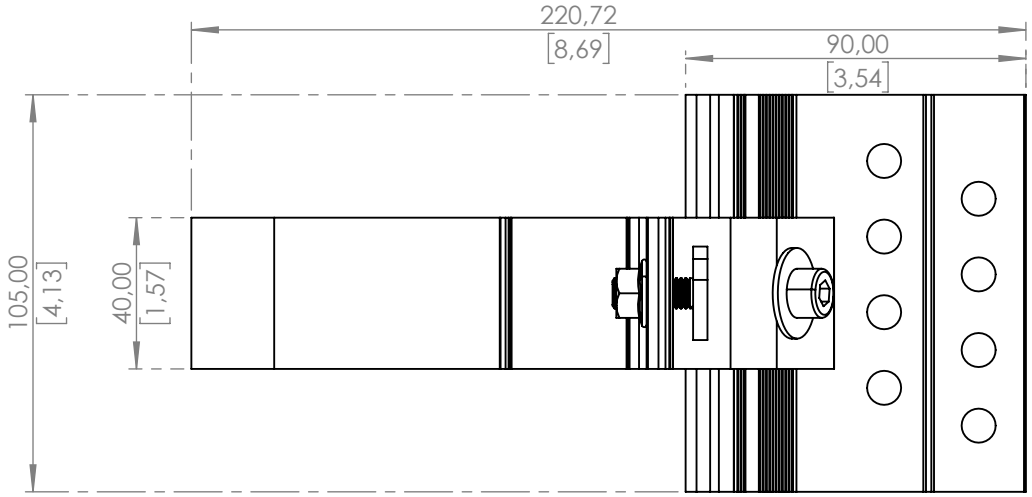

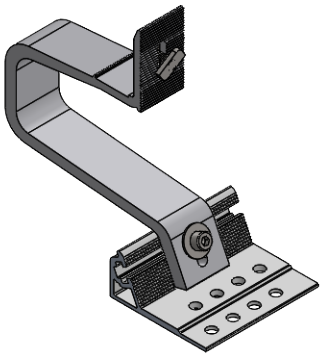

SCALE 1:5

Pos. No.	Pcs	Description	Material
1	1	Base plate	EN AW-6063 T66 (HBW 75-80)
2	1	Roof hook 40mm	EN AW-6005A T6 (HBW 85)
3	1	Threaded plate M8	A2-70
4	1	Washer M8xØ24mm s=1,5mm	A2-70
5	1	Allen head screw M8x25mm ISO 4762	A2-70
6	1	T-bolt M8x20 NRCC	A2-70
7	1	Hexagonal nut M8 - ISO 4161	A2-70

Standard: **EN 1090 EXC1**

Tolerances: **DIN ISO 128-30**

xxxx Inspection dimensions

Scale: **1:2** **1:5**

Weight: **0.63 kg**

Material:

Surface:

	Date	Name
established	01.09.2020	mru
approved	02.03.2022	mbu
released	02.03.2022	nul

Title: XT40-EL Roof hook

AEROCOMPACT®
www.aerocompact.com
office@aerocompact.com

Drawing No.: 705327

Index: A

	Modification	Date	Name
G			
F			
E			
D			
C			
B			
A	Drawing update	02.03.22	nul
A	Current status	01.09.20	mru

Page: 1 **A4**

Für diese Zeichnung behalten wir uns alle Rechte vor, auch für den Fall der Patenterteilung oder Gebrauchsmustereintragung. Ohne unsere vorherige, schriftliche Zustimmung darf diese Zeichnung weder vervielfältigt, noch Dritten zugänglich gemacht werden. Diese Zeichnung darf durch den Empfänger oder Dritte auch nicht in anderer Weise missbräuchlich verwendet werden; Zuwiderhandlungen verpflichten zu Schadenersatz und können strafrechtliche Folgen haben. We reserve all rights for this drawing also in case of patent or registration of design. This drawing may neither be copied nor opened to a third party without our written agreement. It may also not be used improperly by the recipient or a third party in other ways. Contraventions oblige to compensation and can be prosecuted.