Für diese Zeichnung behalten wir uns alle Rechte vor, auch für den Fall der Patenterteilung oder Gebrauchsmustereintragung. Ohne unsere vorherige, schriftliche Zustimmung darf diese Zeichnung weder vervielfältigt, noch Dritten zugänglich gemacht werden. Diese Zeichnung darf durch den Empfänger oder Dritte auch nicht in anderer Weise missbräulich verwendet werden. Zuwiderhandlungen verpflichten zu Schadenersatz und können strafrechtliche Folgen haben. We reserve all rights for this drawing also in case of patent or registration of design. This drawing may neither be copied nor opened to a third party without our written agreement. It may also not be used improperly by the recipient or a third party in other ways. Contraventions oblige to compensation and can be prosecuted.

Product no.: 720531

Dimensions in mm and [inch]

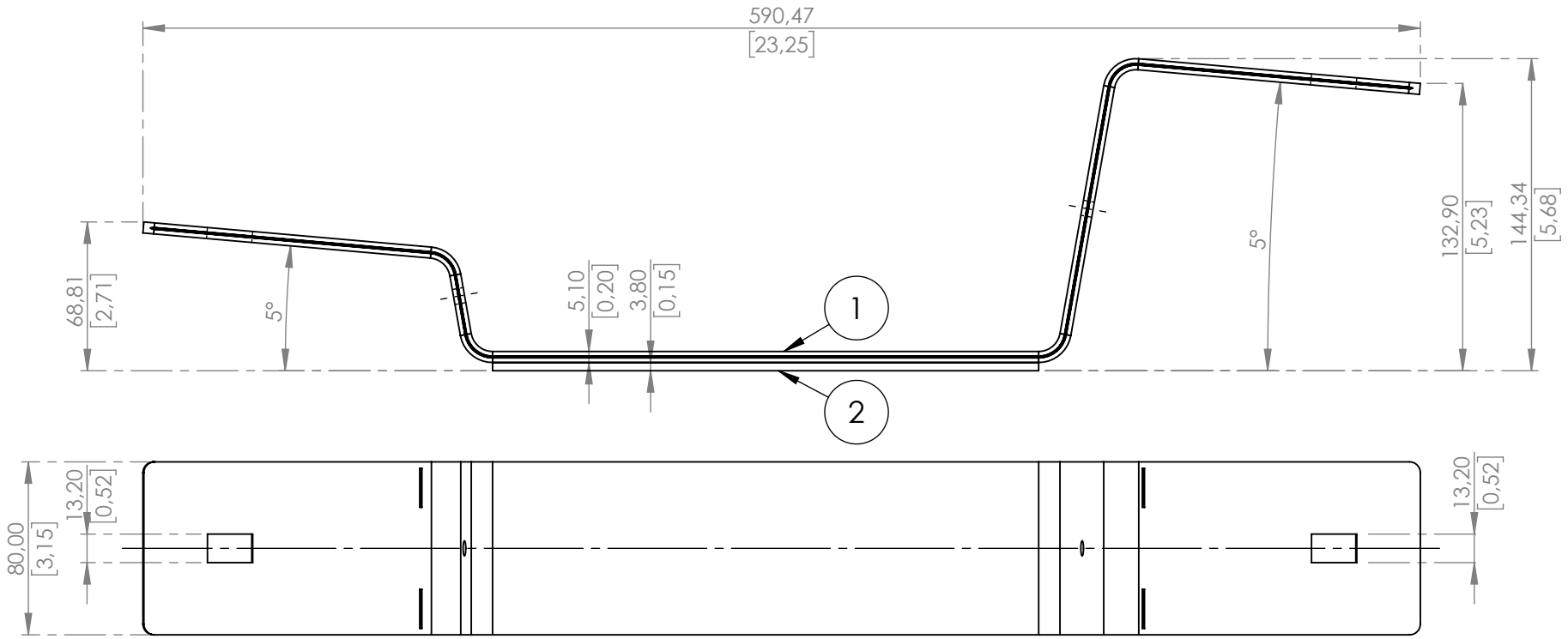

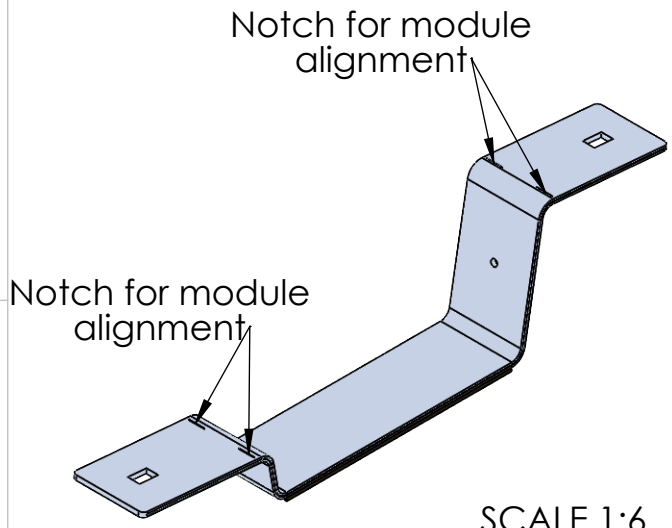

SCALE 1:6

Pos. No.	Pcs	Description	Material
1	1	S05 Connector	700002 - EN AW-6060 T64
2	1	Protection pad L=252mm	002001 - nonwoven 3,8 mm

Standard: **EN 1090 EXC1**	Tolerances:	**DIN ISO 128-30**	xxxx Inspection dimensions	Scale: **1:3 1:6**	Weight: **0.81 kg**
				Material:	
				Surface:	

		Date	Name
established		07.11.2019	mru
approved		09.08.2021	mbu
released		09.08.2021	nul

	Modification	Date	Name
B	Drawing update	09.08.21	nul
A	Current status	07.11.19	mru

AEROCOMPACT®
www.aerocompact.com
office@aerocompact.com

Title: S05CN-PP
S05 Connector with pad

Drawing No.: 720531

Index: B

Page:1

A4