Product no.: 705403

Dimensions in mm and [inch]

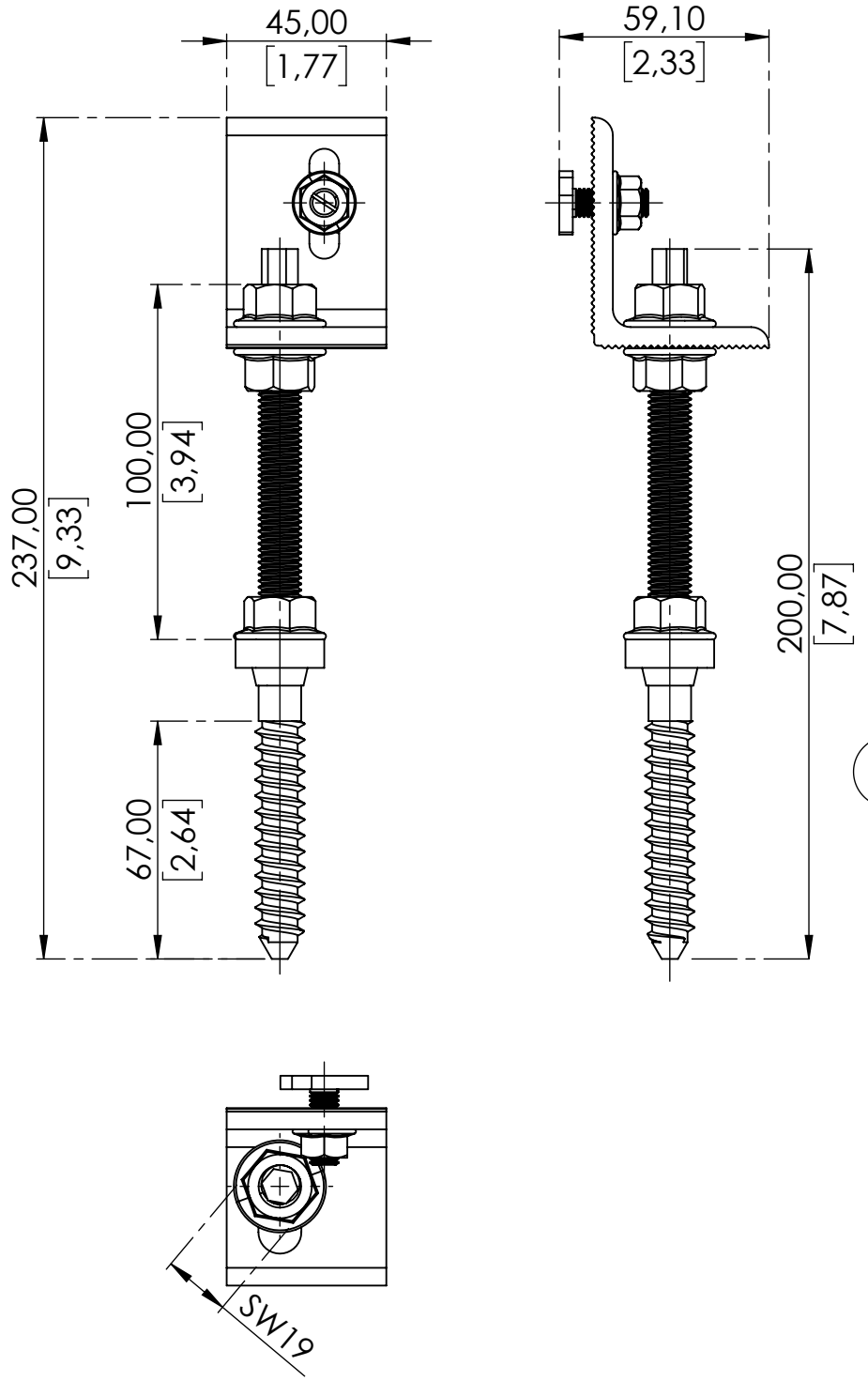

Delivered unassembled

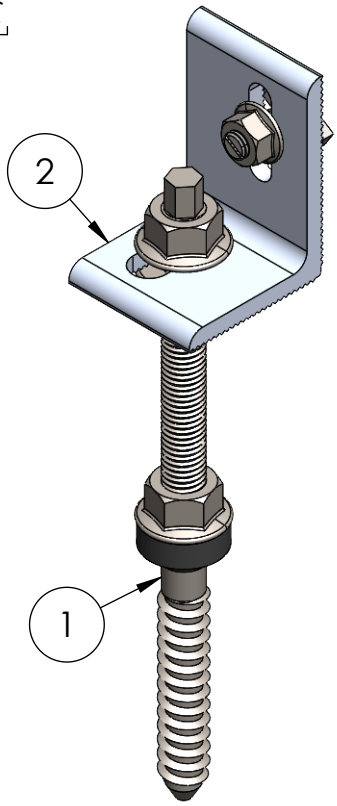

Pos. No.	Pcs	Description	Material
1	1	Hanger bolt M12x200	Various
2	1	Angle-extension 65x50mm	Various

Standard: **EN 1090 EXC1**	Tolerances:	**DIN ISO 128-30**	xxxx Inspection dimensions	Scale: **1:2**	Weight: **0.28 kg**
				Material:	
				Surface:	

					Date	Name
H						
G				established	01.03.2018	mau
F				approved	16.05.2022	mbu
E				released	16.05.2022	nul
D						
C	Standard & Drawing update	12.05.22	nul			
B	Drawing update	30.09.19	mru			
A	Current status	06.06.19	mru			
	Modification	Date	Name			

AEROCOMPACT®
www.aerocompact.com
office@aerocompact.com

Title: XW12200
Hanger bolt M12x200

Drawing No.: 705403

Index: C

Page: 1

A4

Für diese Zeichnung behalten wir uns alle Rechte vor, auch für den Fall der Patenterteilung oder Gebrauchsmustereintragung. Ohne unsere vorherige, schriftliche Zustimmung darf diese Zeichnung weder verfielfältigt, noch Dritten zugänglich gemacht werden. Diese Zeichnung darf durch den Empfänger oder Dritte auch nicht in anderer Weise missbräulich verwendet werden. Zuwiderhandlungen verpflichten zu Schadenersatz und können strafrechtliche Folgen haben. We reserve all rights for this drawing also in case of patent or registration of design. This drawing may neither be copied nor opened to a third party without our written agreement. It may also not be used improperly by the recipient or a third party in other ways. Contraventions oblige to compensation and can be prosecuted.