Product no.: 705433

Dimensions in mm and [inch]

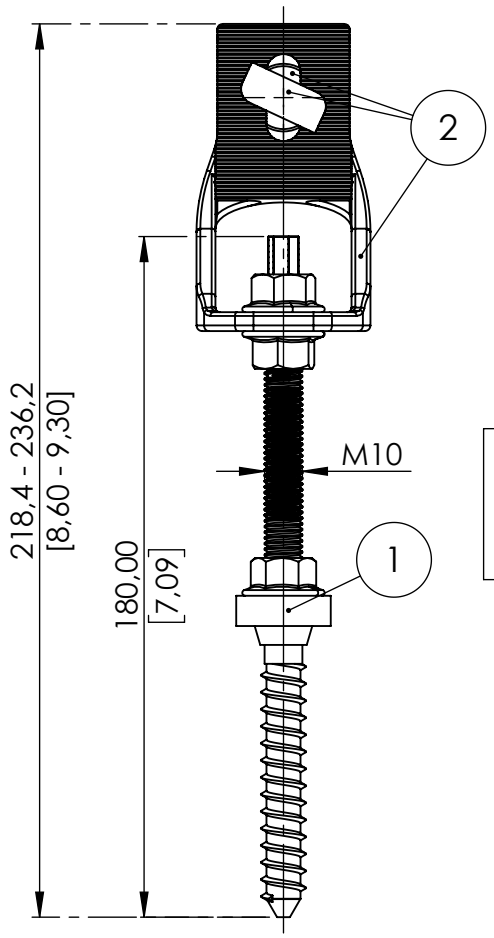


Pos 1 & 2
Delivered
unassembled

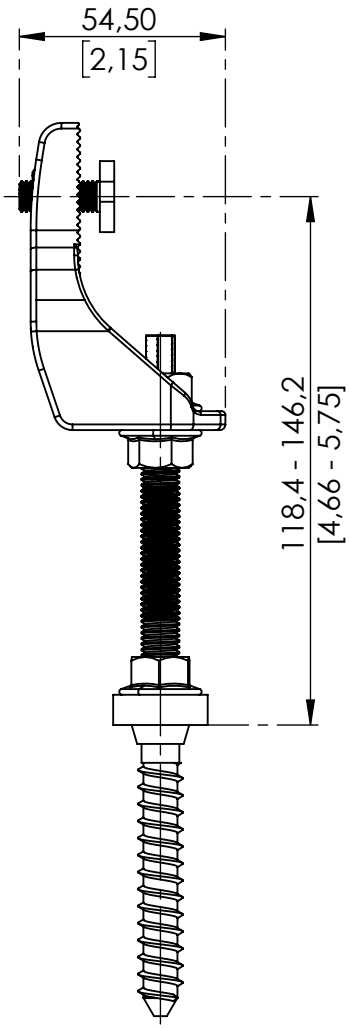


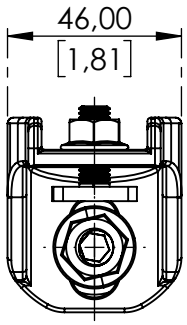


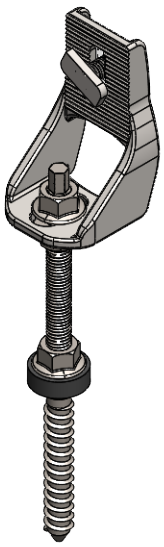

SCALE 1:3

| Pos. No. | Pcs | Description | Material |
|---|---|---|---|
| 1 | 1 | Hanger bolt M10x180mm | Various |
| 2 | 1 | Universal adapter with T-head bolt and flange nut | Various |

| | | | | | |
|---|---|---|---|---|---|
| Standard: **EN 1090 EXC1** | Tolerances: | **DIN ISO 128-30** | xxxx Inspection dimensions | Scale: **1:2 1:3** | Weight: **0.33 kg** |
| | | | | Material: Various | |
| | | | | Surface: Various | |

| | Date | Name |
|---|---|---|
| established | 12.01.2022 | nul |
| approved | 17.05.2022 | mbu |
| released | 17.05.2022 | nul |

| Modification | Date | Name |
|---|---|---|
| A Matchcode | 17.05.22 | nul |

**AEROCOMPACT®**
www.aerocompact.com
office@aerocompact.com

Title: XWS10180
Hanger bolt M10x180

Drawing No.: 705433

Index: A

Page: 1 **A4**

Für diese Zeichnung behalten wir uns alle Rechte vor, auch für den Fall der Patenterteilung oder Gebrauchsmustereintragung. Ohne unsere vorherige, schriftliche Zustimmung darf diese Zeichnung weder vervielfältigt, noch Dritten zugänglich gemacht werden. Diese Zeichnung darf durch den Empfänger oder Dritte auch nicht in anderer Weise missbräulich verwendet werden. Zuwiderhandlungen verpflichten zu Schadenersatz und können strafrechtliche Folgen haben. We reserve all rights for this drawing also in case of patent or registration of design. This drawing may neither be copied nor opened to a third party without our written agreement. It may also not be used improperly by the recipient or a third party in other ways. Contraventions oblige to compensation and can be prosecuted.